Notice
N° 7038

07/21

INSTALLATION

Portes de garage résidentielles

Déplacement Latéral Cadre
sans Portillon
Motorisée/Manuelle - Refoulement Droit

(Document réservé aux installateurs)

Ce document est la propriété exclusive de la société FTFM La Toulousaine et ne peut en aucun cas être copié. Il peut à tout moment subir des modifications en fonction de l'évolution du produit.

Sommaire

Matériel nécessaire 3
Instructions d'installation 4
Contenu des kits selon configuration/options de la porte 5
Accessoires en standard 5
Accessoires en motorisation 6
Accessoires en option porte motorisée ou en standard porte manuelle 6
Accessoires en option porte motorisée et manuelle 6
Vérification des surfaces 7
Cadre support 7
Montage et découpe des joints 7
Montage des patins 8
Pièces nécessaires 9
Assemblage du cadre au sol 10
Installation du cadre 10
Cadre de refoulement (Refoulement à gauche représenté) 12
Rail côté baie (Refoulement à gauche représenté) 13
Assemblage du "rail de guidage haut" sur le sol 13
Montage du rail de guidage 13
Butée tablier (Refoulement à gauche représenté) 14
Préparation de la butée 14
Montage de la butée 14
Tablier (Refoulement à gauche représenté) 15
Vue d'ensemble 15
Préparation du panneau côté opposé au refoulement 16
Préparation des panneaux intermédiaires 17
Assemblage des panneaux côté opposé au refoulement & intermédiaire 18
Installation des panneaux côté opposé au refoulement & intermédiaire 19
Préparation du panneau côté refoulement 20
Installation des panneaux intermédiaires par 2 ou avec panneau côté refoulement 21
Contrôler la position du tablier 22
Contrôler le parallélisme 22
Assemblage du "rail de guidage haut" sur le sol : Partie 2 23
Montage du rail de guidage : Partie 2 23
Finitions pour tous les types d'écoinçons 24
Montage de la butée de fin de course 24
Réglage des patins 24
Montage du guidage 24
Système de placage du tablier (panneau côté refoulement) 25
Options 26
Serrure : Montage de la rosace 26
Montage de la poignée encastrée 26
Montage du verrou bas 26
Montage du verrou haut (HP = 2200 mm maxi) 27
Montage pour motorisation en baie 28
Préparation du support multi-moteurs 28
Montage du support multi-moteurs 28

Ce document est la propriété exclusive de la société FTFM La Toulousaine et ne peut en aucun cas être copié. Il peut à tout moment subir des modifications en fonction de l'évolution du produit.

Matériel nécessaire

- Niveau à bulle ou laser
- Mètre à ruban
- Bombe lubrifiante
- Cutter
- Maillet
- Joint silicone (conseillé)
- Serre-joints
- Perceuse à percussion
- Forets à béton
- Chevilles et vis adaptées
- Marteau
- Forets acier long. maxi 30 mm
- Visseuse avec limiteur de couple
- Embout carré SQ2 (fourni)
- Embouts Torx de 30, Plat, Cruciforme, Hexagonal
- Tournevis
- 2 tréteaux
- Echelle
- Cales fournies (en plastique)
- Clés plates 6 et 13
- Clé à pipe de 10
- Crayon
- Pince à riveter
- Pince étau

Ce document est la propriété exclusive de la société FTFM La Toulousaine et ne peut en aucun cas être copié. Il peut à tout moment subir des modifications en fonction de l'évolution du produit.

Instructions d'installation

ATTENTION !

Pour que le montage, l'utilisation et l'entretien de ce produit soient réalisés en toute sécurité, il est nécessaire de suivre les instructions données ici. Pour la sécurité de tous, respectez les mesures de précaution ci-dessous.

* Avant de procéder au montage, lisez attentivement cette notice.

* Cette fermeture doit être installée par un installateur professionnel.

* Toutes les pièces livrées sont calculées spécifiquement pour ce produit.
Ajouter et/ou utiliser d'autres éléments peut être préjudiciable à la sécurité et à la garantie du produit.

* Toute modification ou amélioration de cette fermeture doit être conforme à la norme EN 13241 + A2.
Dans ce cas, un dossier "modification/transformation" doit être établi par l'installateur suivant la norme EN 12635 annexe C.

* Utiliser les outils nécessaires à la mise en œuvre des produits.
Veiller à travailler sur un sol stable.

* Veiller à avoir un espace de montage suffisamment lumineux, dégagé, propre et balisé.

* Veiller à ce qu'aucune autre personne que les installateurs ne soit présente sur le chantier.
En effet, les personnes non autorisées (les enfants !) pouvant être présents sur le chantier risquent de se blesser durant le montage.

* Tous les composants de cette fermeture doivent être installés conformément aux instructions d'installations stipulées dans cette notice.

* Toutes les exigences des normes EN 13241 + A2 doivent être satisfaites et vérifiées si nécessaires.

Couple maxi de serrage :

- Vis d'assemblage : **10 Nm**
- Vis de montage tablier : **12 Nm**

Charge de service mini par patte équerre : 40 daN

Ce document est la propriété exclusive de la société FTFM La Toulousaine et ne peut en aucun cas être copié. Il peut à tout moment subir des modifications en fonction de l'évolution du produit.

Contenu des kits selon configuration/options de la porte

Accessoires en standard

KIS-033 ou **KIS-039**
(charnières centrales)

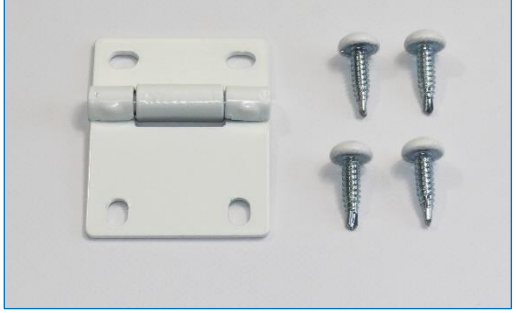

KIS-607 ou **KIS-608**
(supports de rail côté baie)

KIS-620 (kit de dépannage)

KIS-624 (support chariot)*

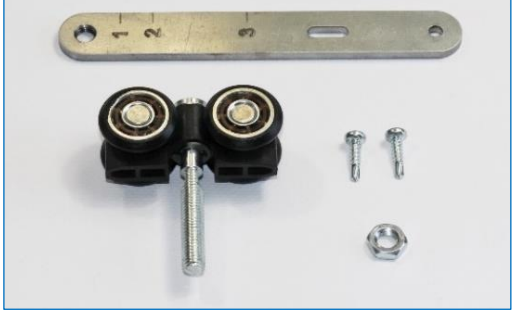

KIS-629 (système de placage)*

KIS-660 (accessoires cadre & guidage)

KIS-663 ou **KIS-664**
(patins de guidage intermédiaires)

KIS-665 (patin d'extrémité/verrou)

JNT-066 (joint caoutchouc)

JNT-064 (joints brosse)

***En fonction des écoinçons**

Ce document est la propriété exclusive de la société FTFM La Toulousaine et ne peut en aucun cas être copié. Il peut à tout moment subir des modifications en fonction de l'évolution du produit.

Accessoires en motorisation

KIS-640 (kit motorisation Sommer)

Avec moteur au plafond ou au linteau

KIS-643 (kit motorisation Somfy)

Avec moteur au plafond ou au linteau

AMO-121 (bras de liaison pour moteur Somfy)*

Accessoires en option porte motorisée ou en standard porte manuelle

KIS-635 (poignée encastrée)

KIS-670 (verrou bas)

Accessoires en option porte motorisée et manuelle

KIS-634 (verrou haut)

CYL-016 (cylindre nicklé)

PGN-023 (paire de rosace)

***En fonction des écoinçons**

Ce document est la propriété exclusive de la société FTFM La Toulousaine et ne peut en aucun cas être copié. Il peut à tout moment subir des modifications en fonction de l'évolution du produit.

Vérification des surfaces

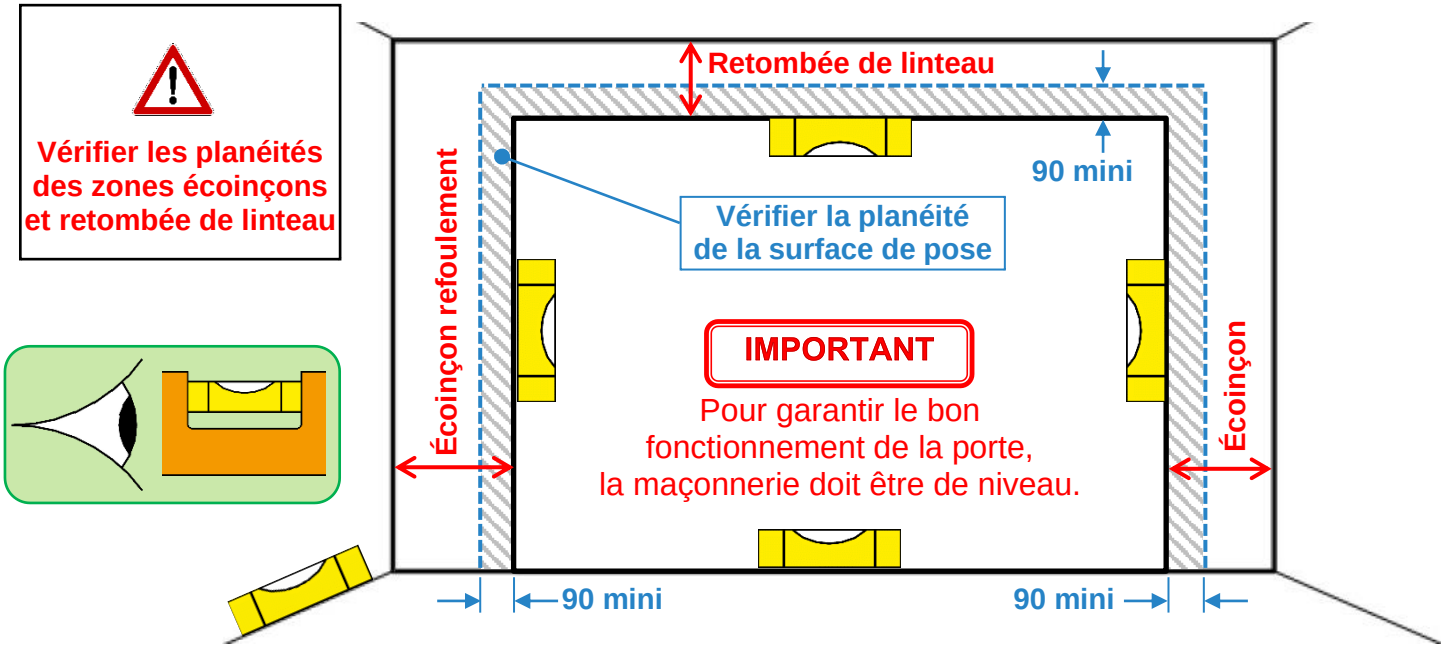

IMPORTANT : Refoulement à gauche décrit

Cadre support

Montage et découpe des joints

- **Au linteau :** Joint caoutchouc 35 mm

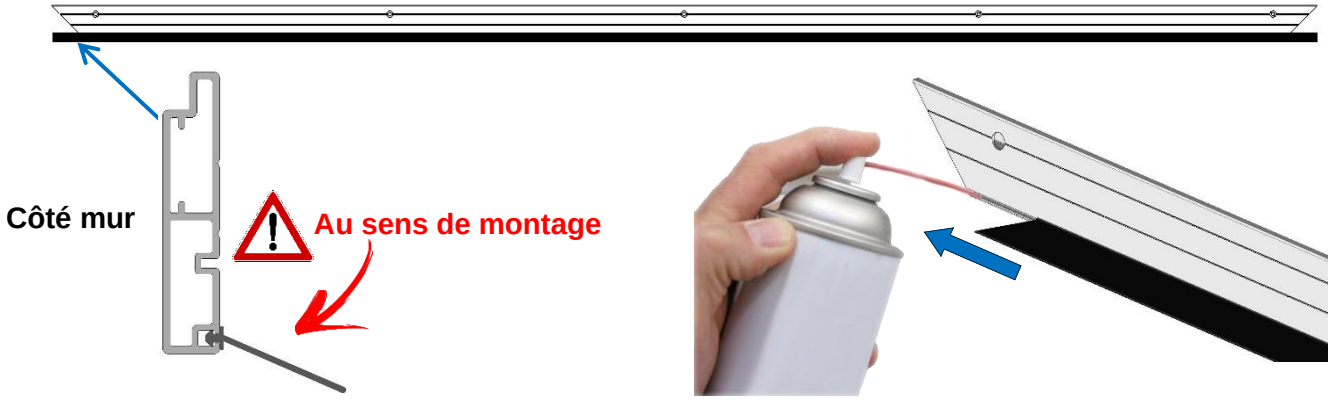

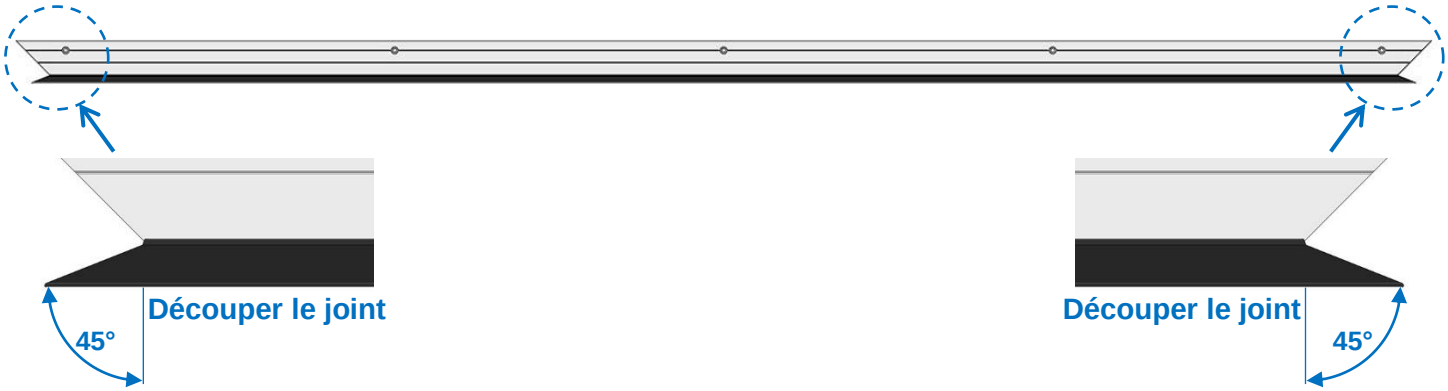

Ce document est la propriété exclusive de la société FTFM La Toulousaine et ne peut en aucun cas être copié. Il peut à tout moment subir des modifications en fonction de l'évolution du produit.

- **Côté refoulement :**

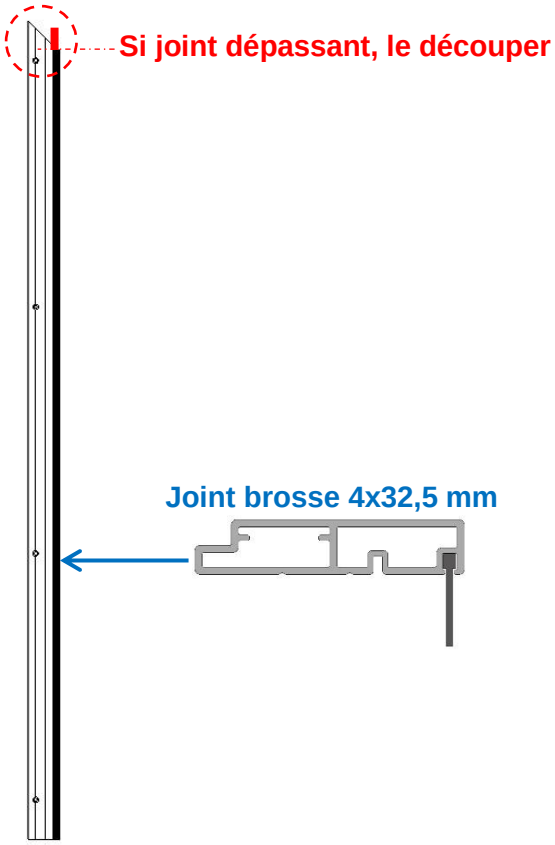

- **Côté opposé refoulement :**

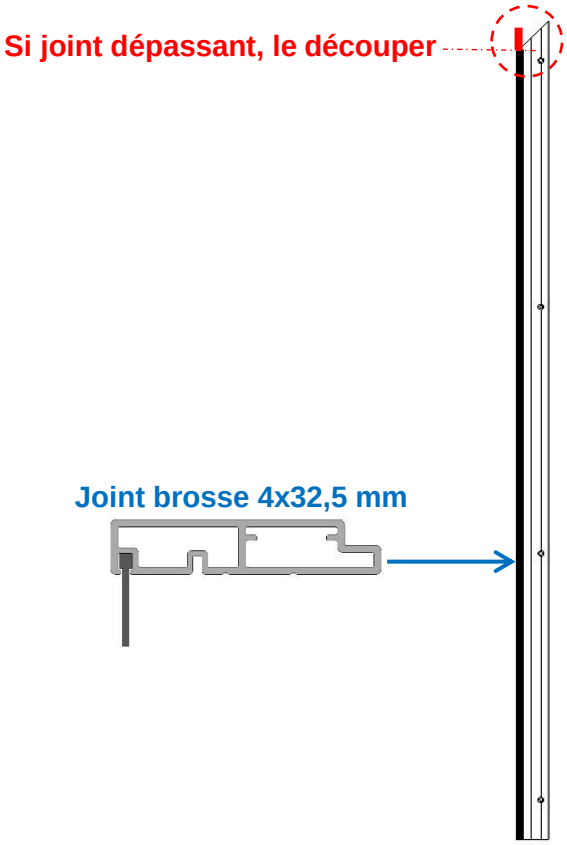

Montage des patins

1- Assembler les patins intermédiaires

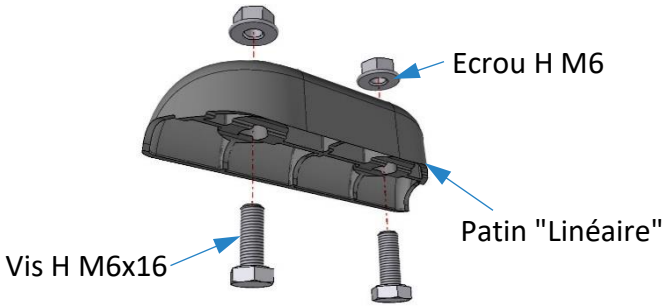

2- Assembler le(s) patin(s) Portillon/Verrou

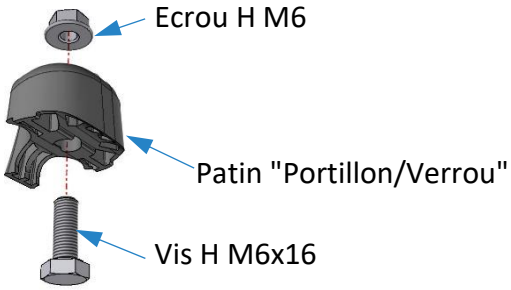

3- Glisser les patins sur le seuil, sans serrer les écrous

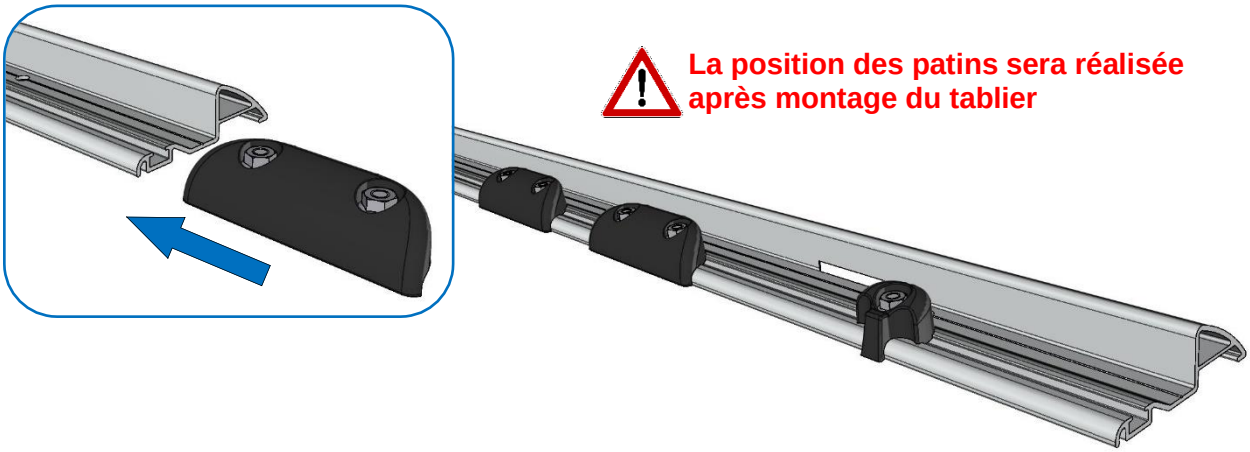

La position des patins sera réalisée après montage du tablier

Ce document est la propriété exclusive de la société FTFM La Toulousaine et ne peut en aucun cas être copié. Il peut à tout moment subir des modifications en fonction de l'évolution du produit.

LOGIQUE DE MONTAGE DES PATINS

SANS VERROU

Refoulement à Gauche ***Refoulement à Droite***

AVEC VERROU

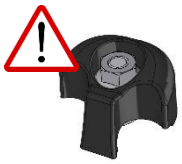

Prévoir le montage du patin "portillon/verrou" entre les patins linéaires.

Refoulement à Gauche ***Refoulement à Droite***

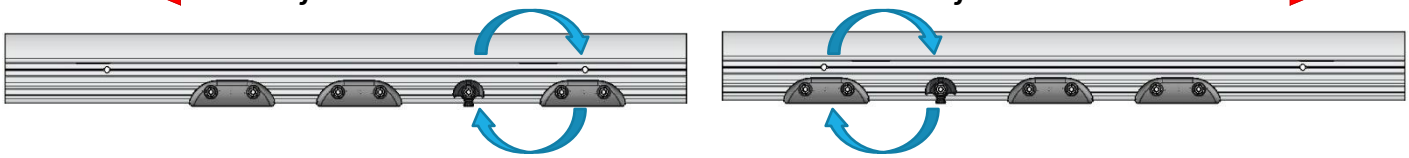

Nota : Pour plus d'informations sur la combinaison des patins, voir chapitre : "**Finitions → Réglage des patins**".

Pièces nécessaires

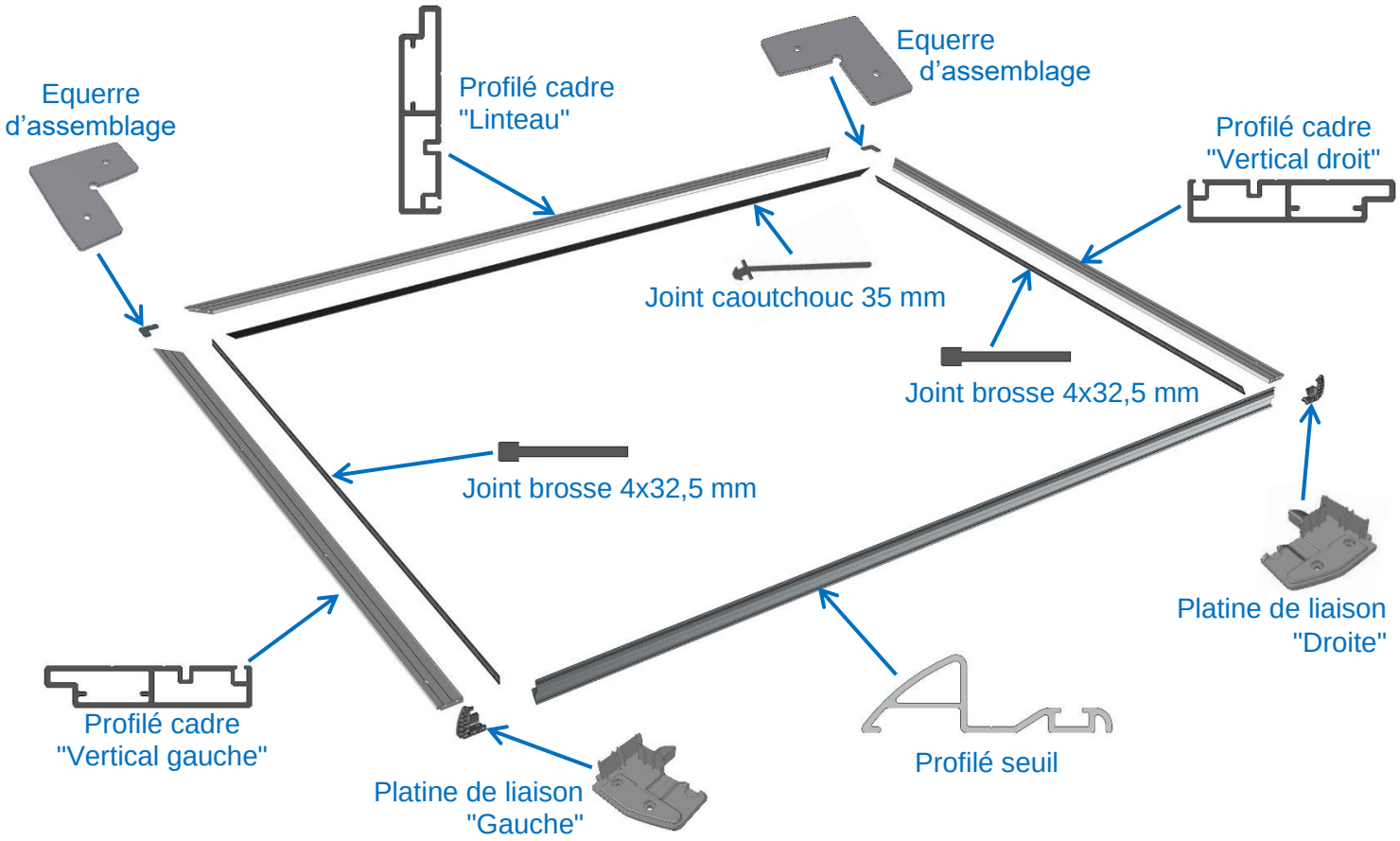

Ce document est la propriété exclusive de la société FTFM La Toulousaine et ne peut en aucun cas être copié. Il peut à tout moment subir des modifications en fonction de l'évolution du produit.

Assemblage du cadre au sol

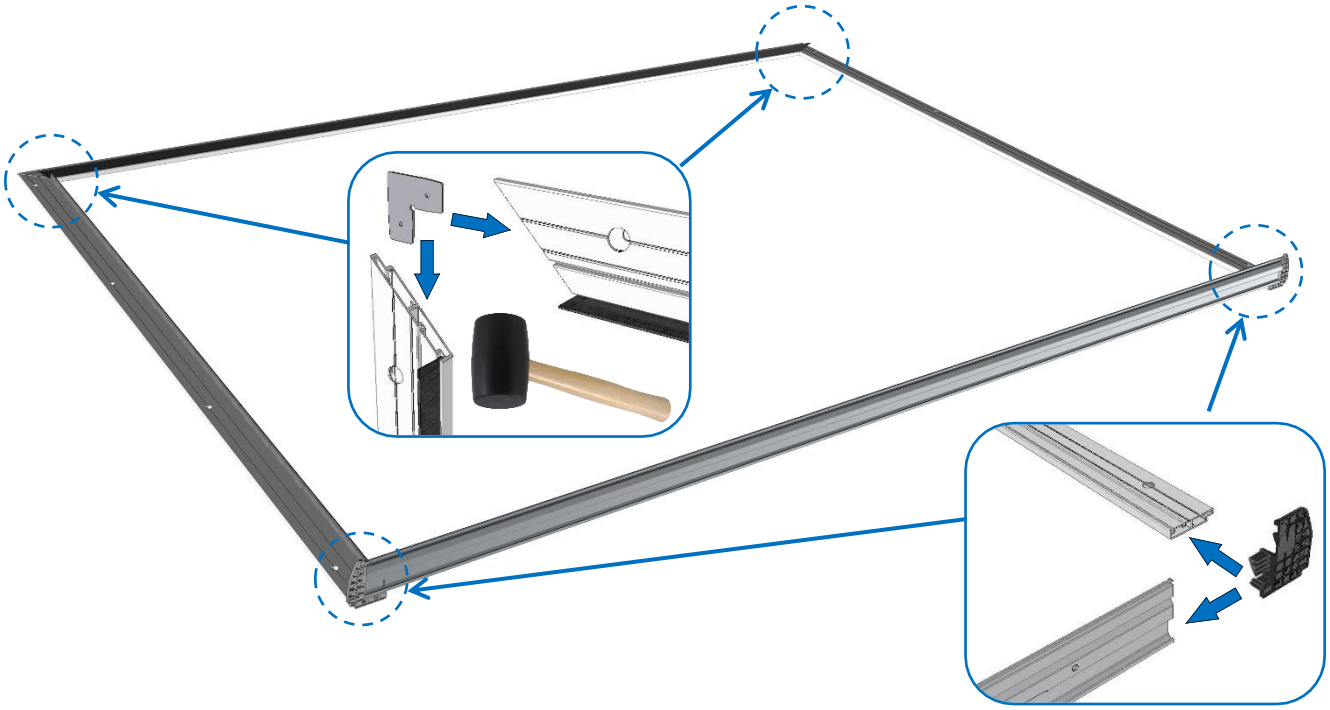

Installation du cadre

- **Relever le cadre dans la baie :**

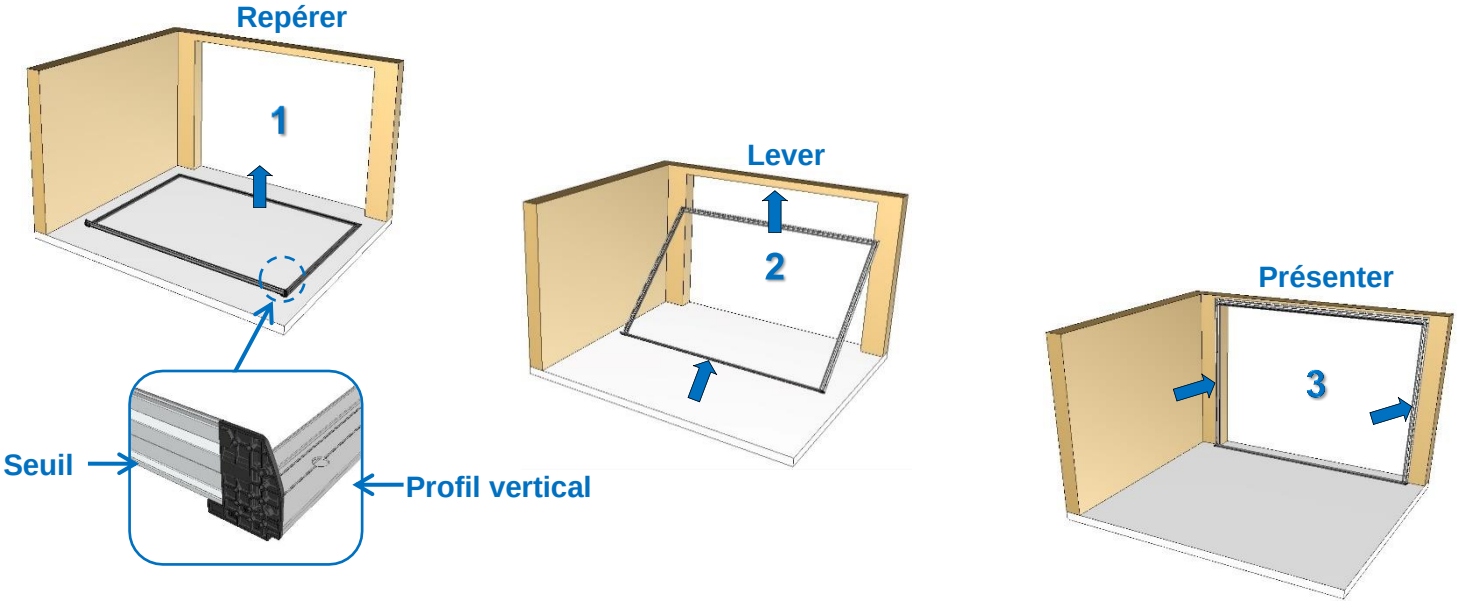

Conseil :
Rajouter un **joint silicone** pour assurer l'étanchéité (silicone non fourni).

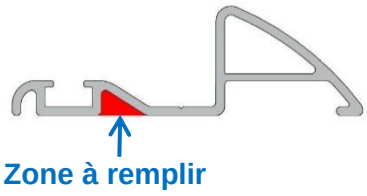

Ce document est la propriété exclusive de la société FTFM La Toulousaine et ne peut en aucun cas être copié. Il peut à tout moment subir des modifications en fonction de l'évolution du produit.

• Positionner le cadre de niveau, d'aplomb et d'équerre :

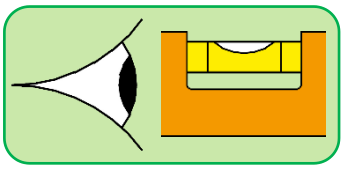

Vue de face

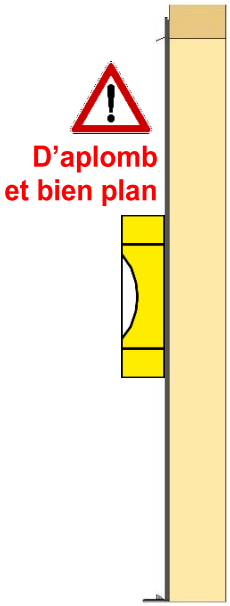

Vue de profil

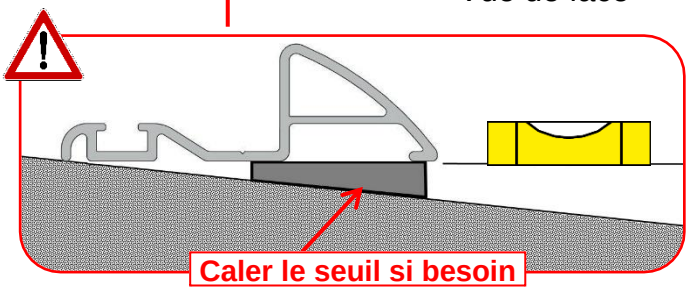

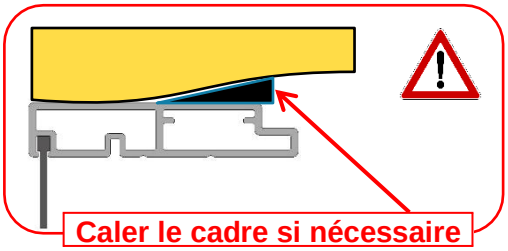

• Fixer le cadre, le seuil et les platines de liaison :

Utilisez des fixations (non fournies) adaptées au support

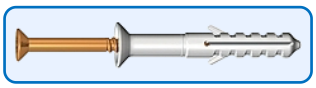

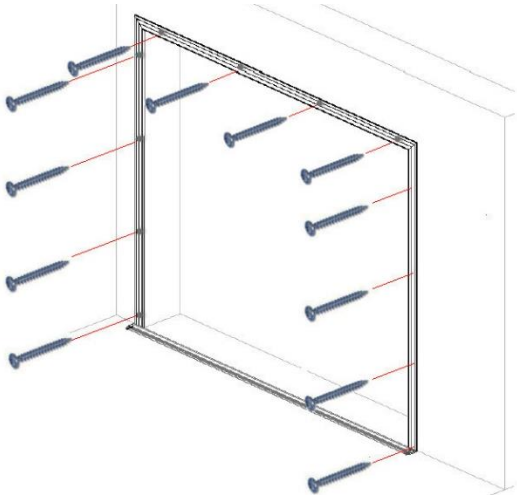

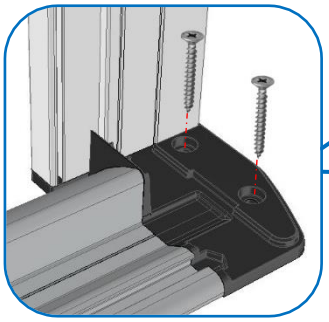

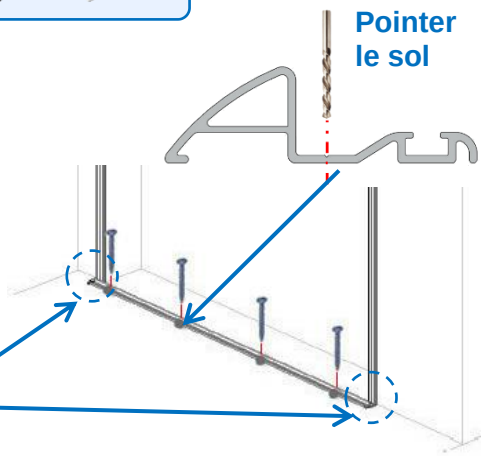

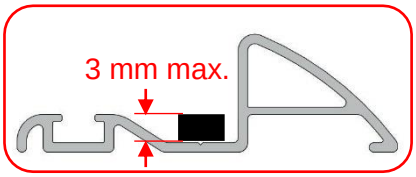

Les chevilles à frapper ne doivent pas dépasser une hauteur de 3 mm

Ce document est la propriété exclusive de la société FTFM La Toulousaine et ne peut en aucun cas être copié. Il peut à tout moment subir des modifications en fonction de l'évolution du produit.

Cadre de refoulement (Refoulement à gauche représenté)

- **Positionner de niveau le 1er profilé écoinçon et le fixer** (visserie non fournie)

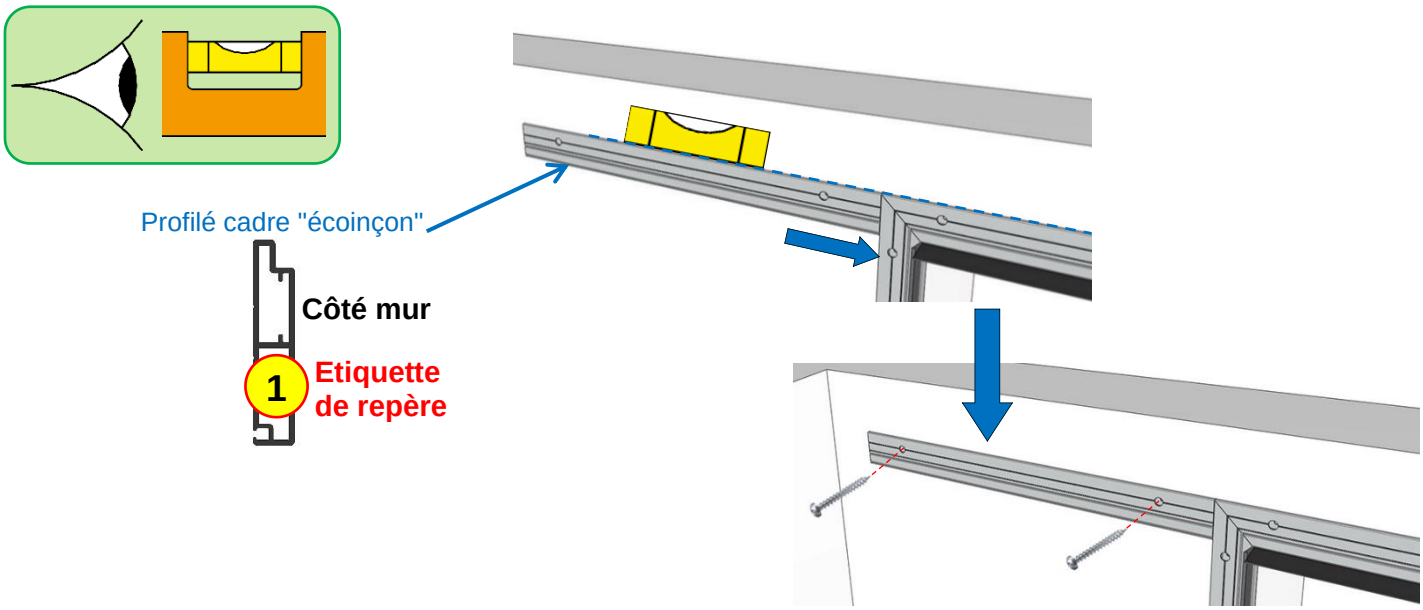

- **Si profilé écoinçon en 2 parties, effectuer le montage ci-dessous :**

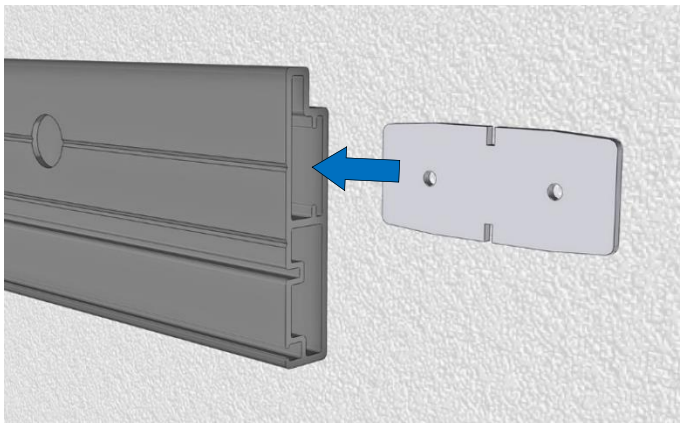

Insérer l'éclisse dans le 2ème profilé

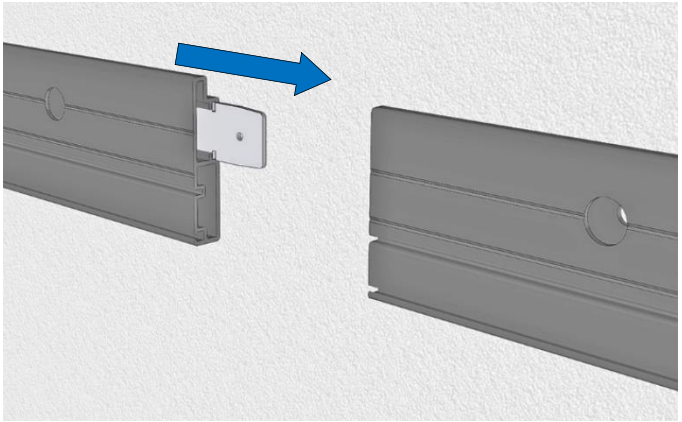

L'assembler avec le 1er profilé

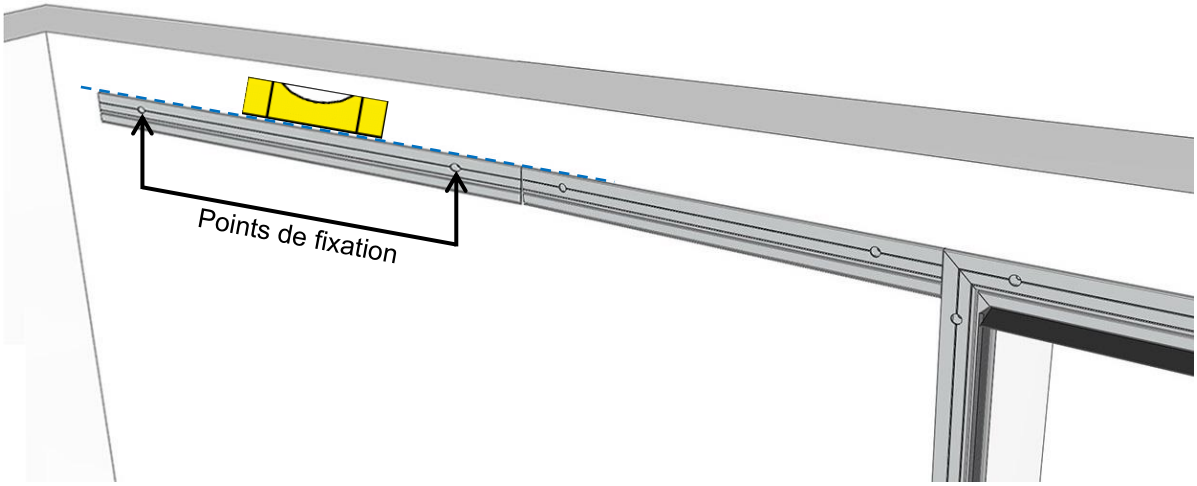

Positionner le 2ème profilé de niveau et le fixer (visserie non fournie)

Ce document est la propriété exclusive de la société FTFM La Toulousaine et ne peut en aucun cas être copié. Il peut à tout moment subir des modifications en fonction de l'évolution du produit.

Rail côté baie (Refoulement à gauche représenté)

Assemblage du "rail de guidage haut" sur le sol

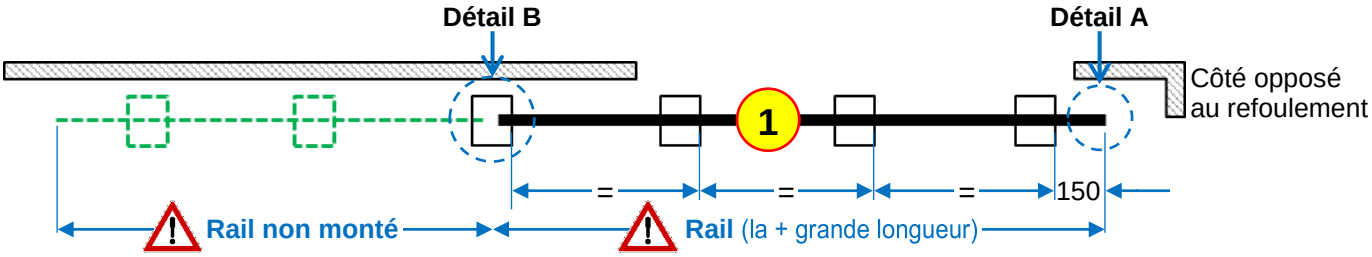

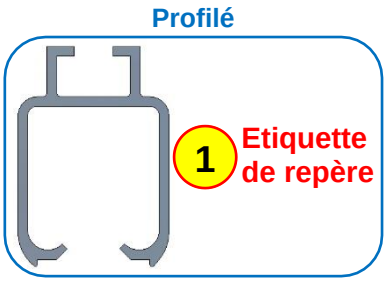

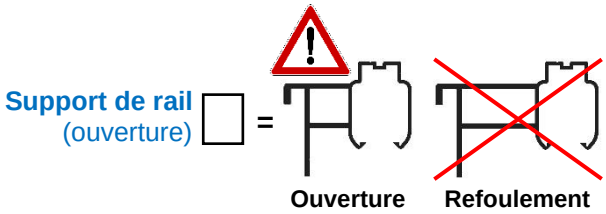

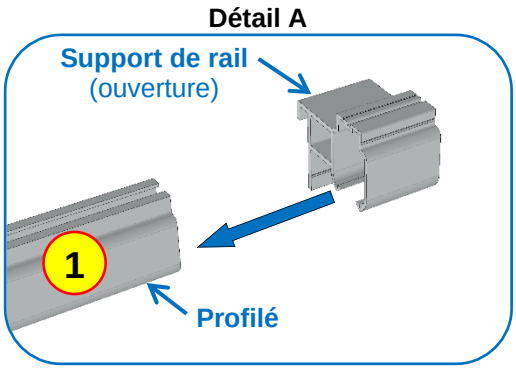

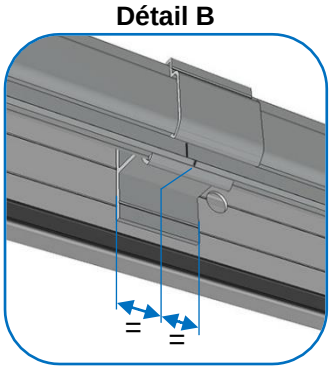

Montage du rail de guidage

- **Monter uniquement la partie 1** (rail en 2 parties) **:**

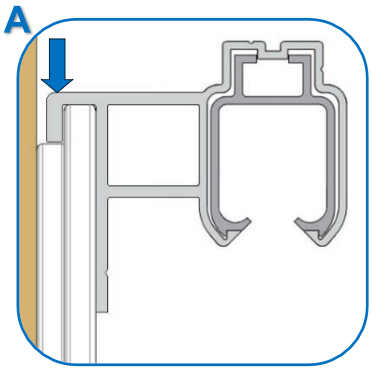

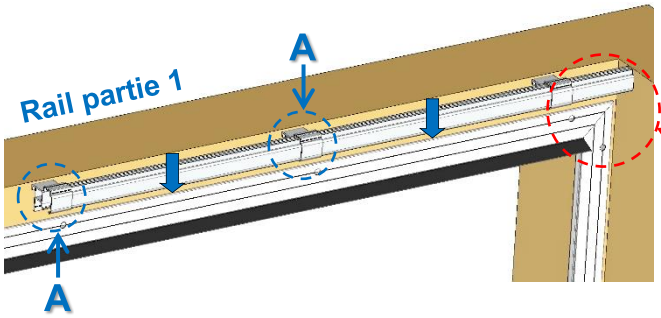

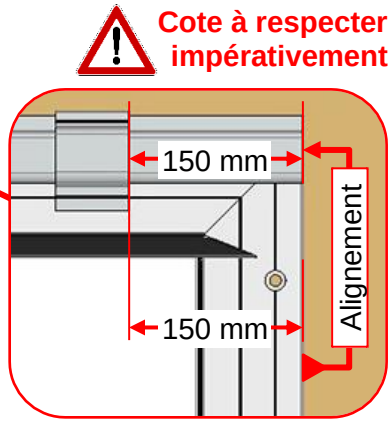

Fixation des supports intermédiaires

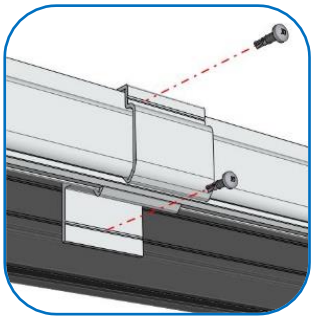

Vis : *Autoperceuse TB Carré 4,2x16*

Carré SQ2 (fourni)

Fixation côté opposé au refoulement

Vis : *Autoperceuse TB Carré 4,2x16*

Carré SQ2 (fourni)

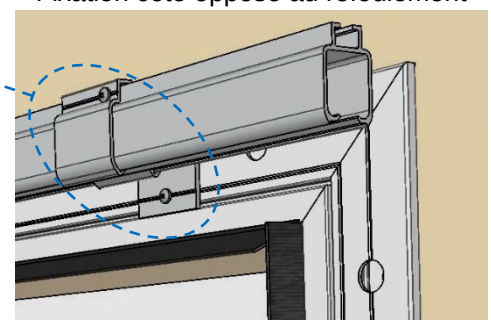

Ce document est la propriété exclusive de la société FTFM La Toulousaine et ne peut en aucun cas être copié. Il peut à tout moment subir des modifications en fonction de l'évolution du produit.

Butée tablier (Refoulement à gauche représenté)

Préparation de la butée

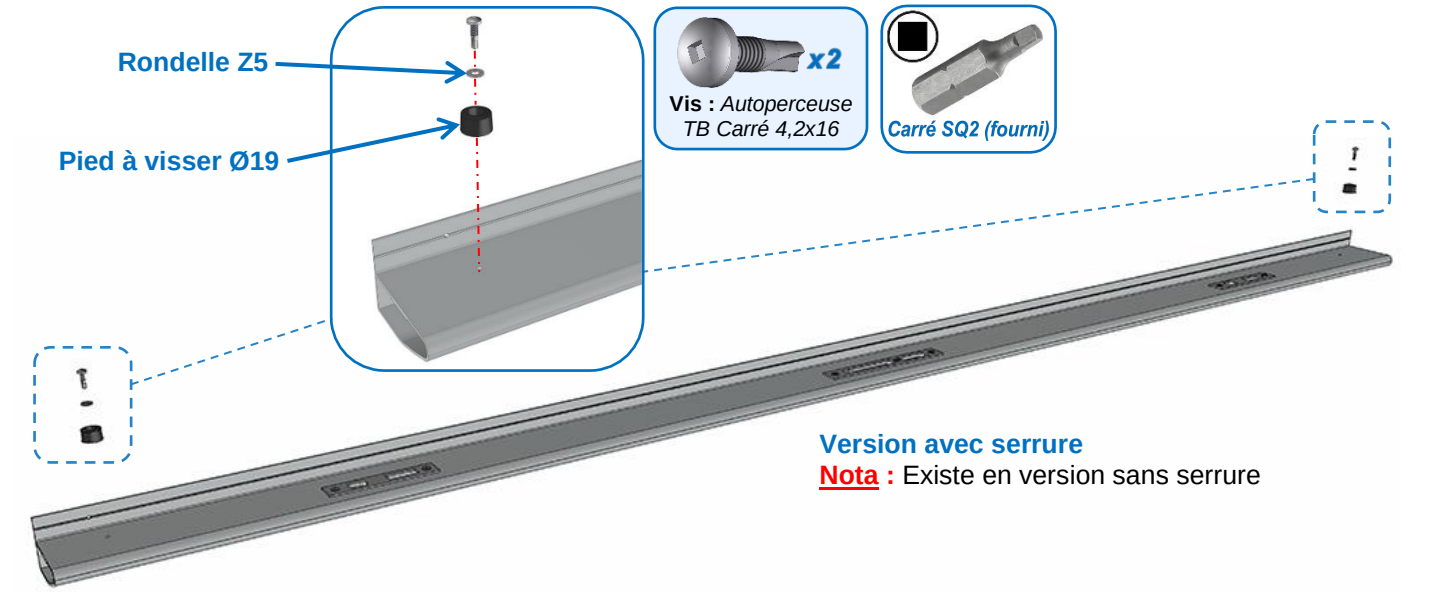

Montage de la butée

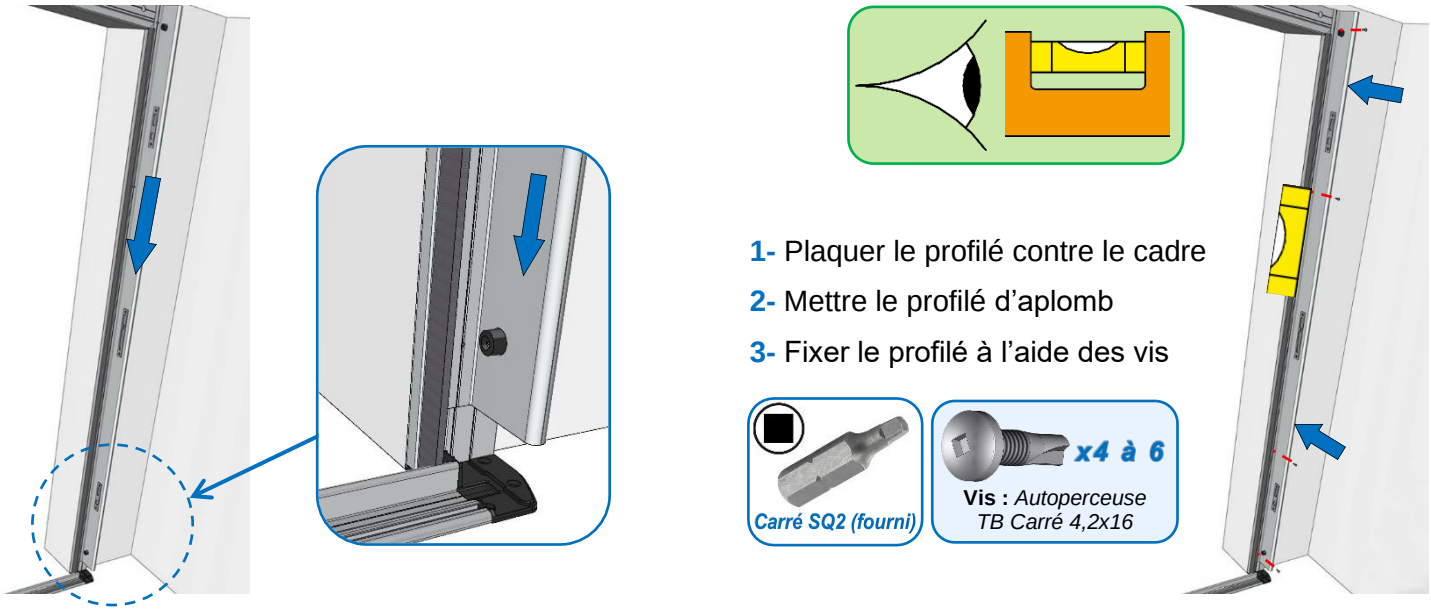

Ce document est la propriété exclusive de la société FTFM La Toulousaine et ne peut en aucun cas être copié. Il peut à tout moment subir des modifications en fonction de l'évolution du produit.

Avant de continuer, vous devez IMPÉRATIVEMENT contrôler :

1- Le cadre est parfaitement de niveau, d'aplomb et d'équerre.
2- Le cadre doit être parfaitement plan :
Eviter toute "vrille" liée aux imperfections de l'ossature.
3- Respectez la position du rail côté opposé au refoulement (cote de 150 mm).
4- Le seuil doit être parfaitement plan.

Tablier (Refoulement à gauche représenté)

Vue d'ensemble

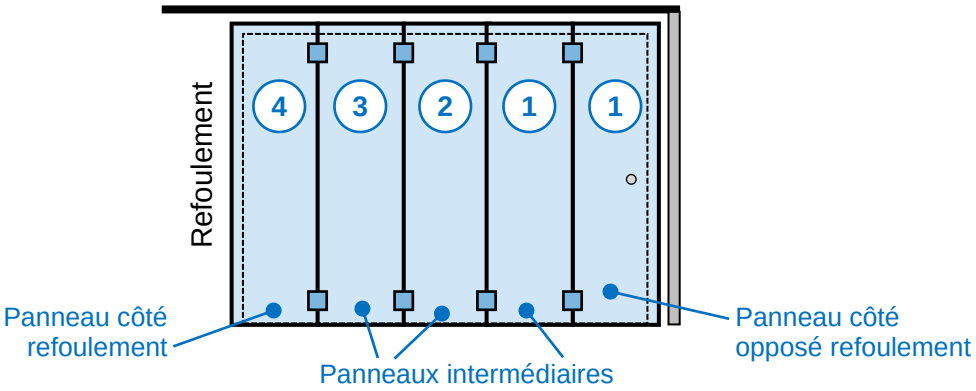

Ce document est la propriété exclusive de la société FTFM La Toulousaine et ne peut en aucun cas être copié. Il peut à tout moment subir des modifications en fonction de l'évolution du produit.

Préparation du panneau côté opposé au refoulement

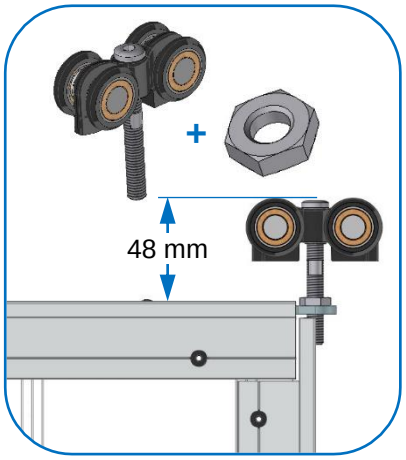

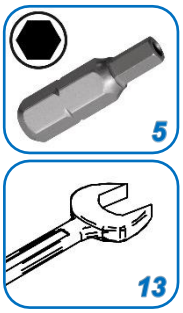

Réglage des chariots

Utiliser l'équerre de contrôle

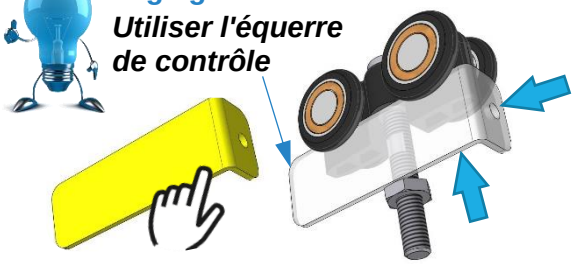

Version avec serrure

Nota : Existe en version sans serrure

Conseil :
Plier légèrement le joint brosse pour tenir dans le profil.

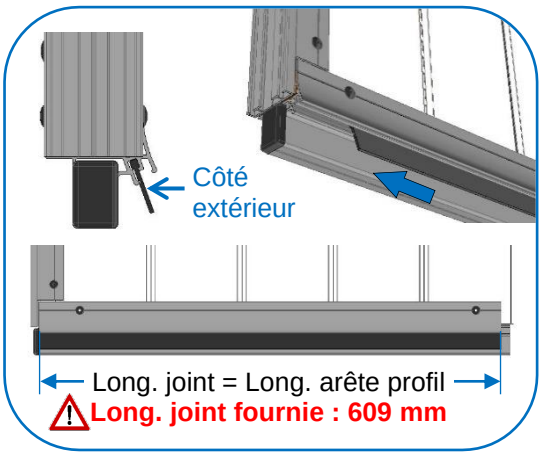

Couper le surplus

Ce document est la propriété exclusive de la société FTFM La Toulousaine et ne peut en aucun cas être copié. Il peut à tout moment subir des modifications en fonction de l'évolution du produit.

Préparation des panneaux intermédiaires

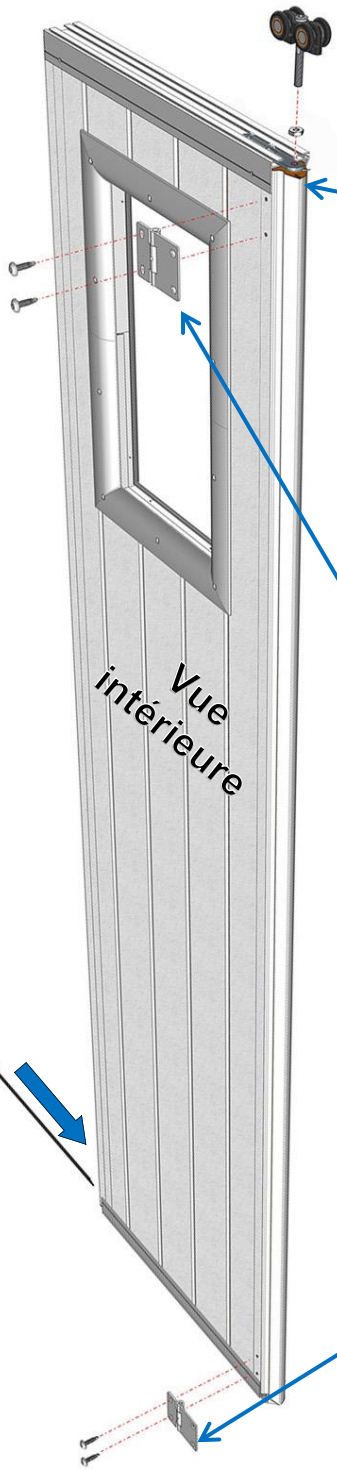

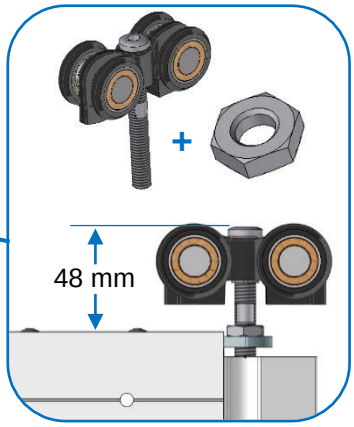

Réglage des chariots

Utiliser l'équerre de contrôle

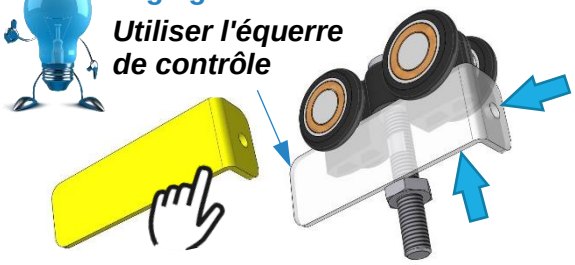

Nœud de charnière dans la rainure du panneau

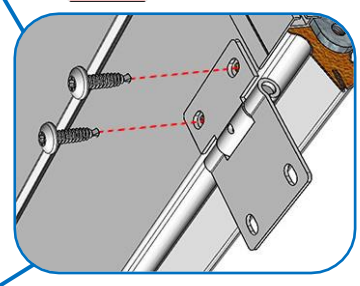

Vis : *Autoperceuse TB Torx 6,3x25*

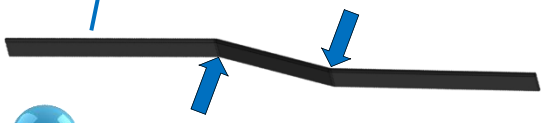

Conseil :
Plier légèrement le joint brosse pour tenir dans le profil.

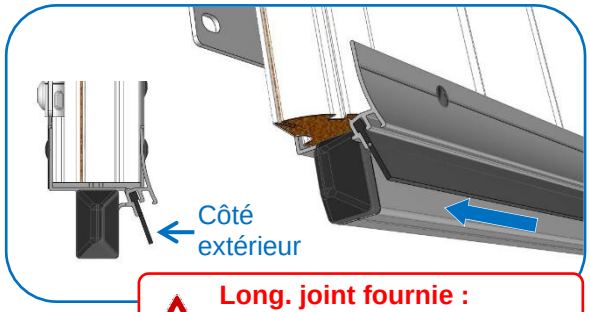

Long. joint fournie :
499 mm → Panneau 500 mm
609 mm → Panneau 610 mm

Ce document est la propriété exclusive de la société FTFM La Toulousaine et ne peut en aucun cas être copié. Il peut à tout moment subir des modifications en fonction de l'évolution du produit.

Assemblage des panneaux côté opposé au refoulement & intermédiaire

• Positionnement & alignement des panneaux :

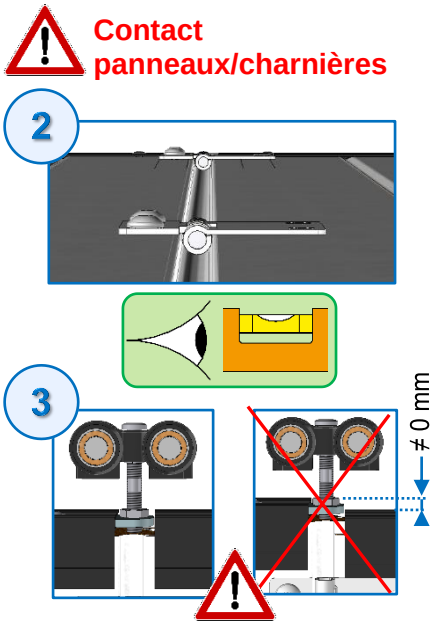

• Fixation des charnières :

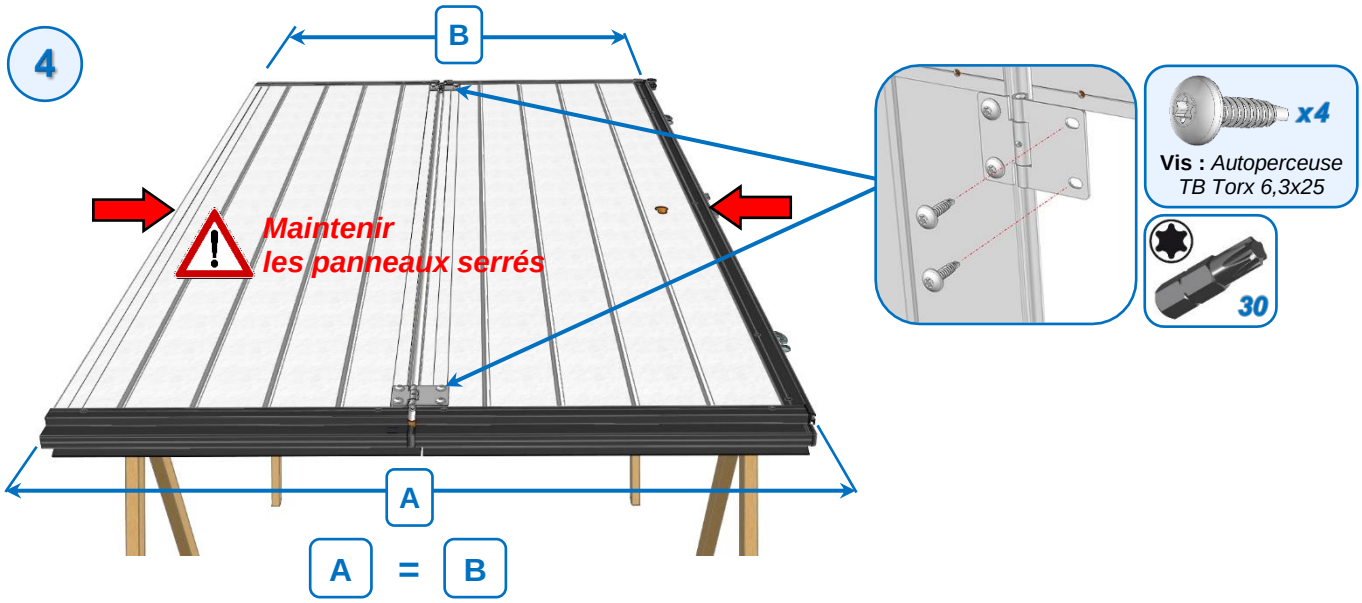

Ce document est la propriété exclusive de la société FTFM La Toulousaine et ne peut en aucun cas être copié. Il peut à tout moment subir des modifications en fonction de l'évolution du produit.

Installation des panneaux côté opposé au refoulement & intermédiaire

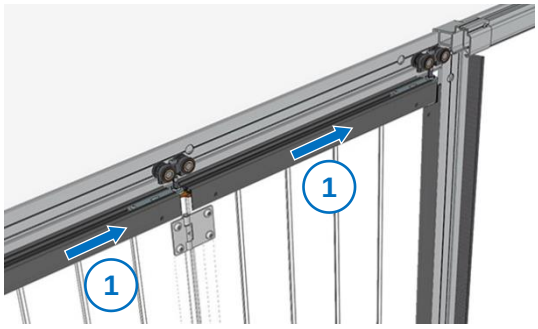

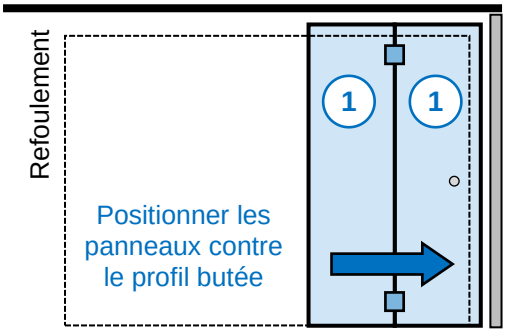

Contrôler le niveau des 2 panneaux

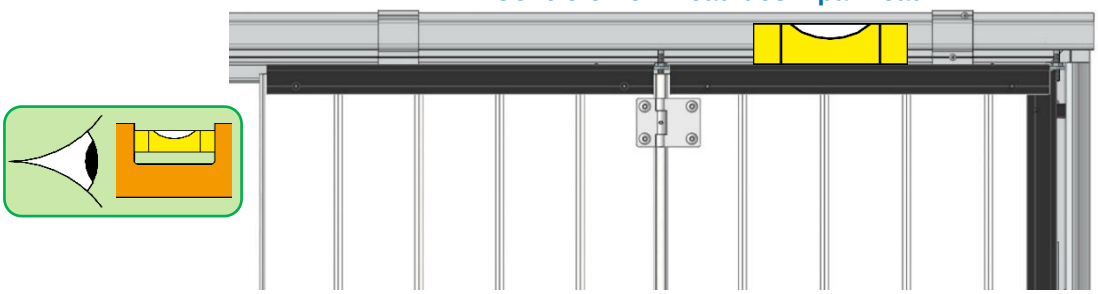

Contrôler la cote entre profil bas/seuil sur toute la longueur du seuil

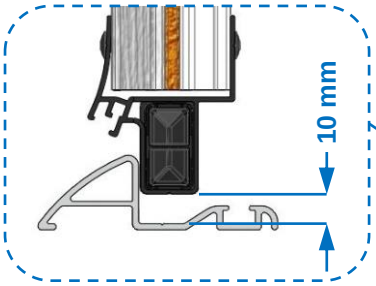

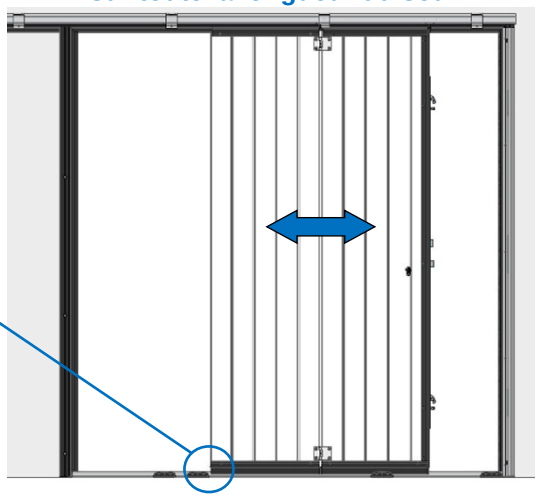

Tolérance : 10 mm +3/-2
Si valeur inférieure à 8 mm, remonter le tablier d'autant.

Ce document est la propriété exclusive de la société FTFM La Toulousaine et ne peut en aucun cas être copié. Il peut à tout moment subir des modifications en fonction de l'évolution du produit.

Préparation du panneau côté refoulement

Système de placage
Glisser la double clame dans le profil vertical

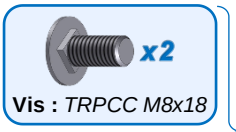

Vis : *TRPCC M8x18*

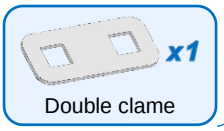

Double clame

Si HP > 2500 mm
2 systèmes de placage

Régler le support chariot

Carré SQ2 (fourni)

Vis : *Autoperceuse TB Carré 4,2x16*

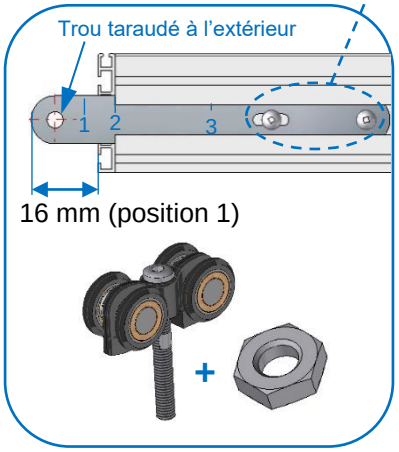

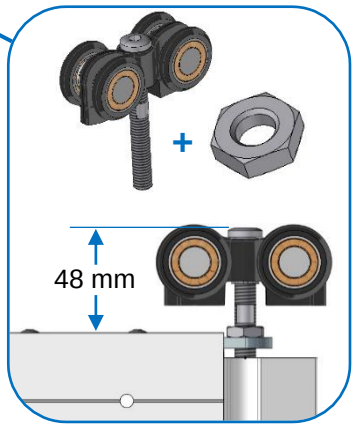

Réglage des chariots
Utiliser l'équerre de contrôle

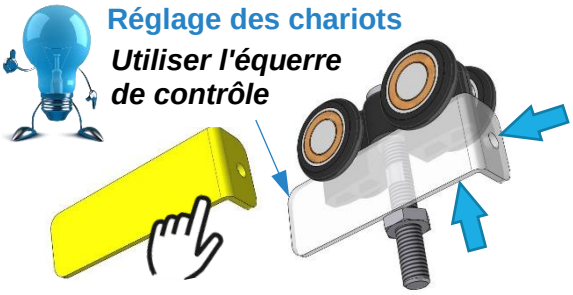

Nœud de charnière dans la rainure du panneau

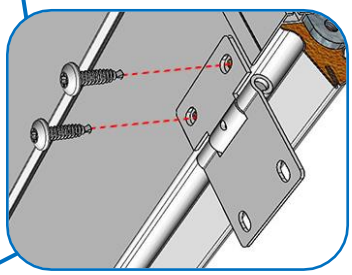

Vis : *Autoperceuse TB Torx 6,3x25*

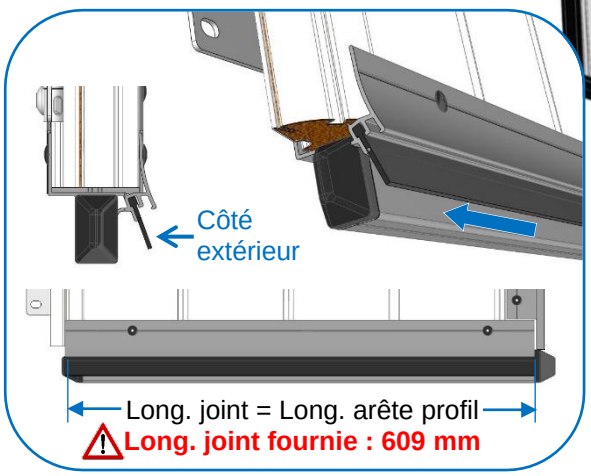

Long. joint fournie : 609 mm

Couper le surplus

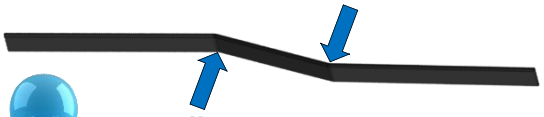

Conseil :
Plier légèrement le joint brosse pour tenir dans le profil.

Ce document est la propriété exclusive de la société FTFM La Toulousaine et ne peut en aucun cas être copié. Il peut à tout moment subir des modifications en fonction de l'évolution du produit.

Installation des panneaux intermédiaires par 2 ou avec panneau côté refoulement

Positionner les panneaux dans la baie suivant l'ordre de montage

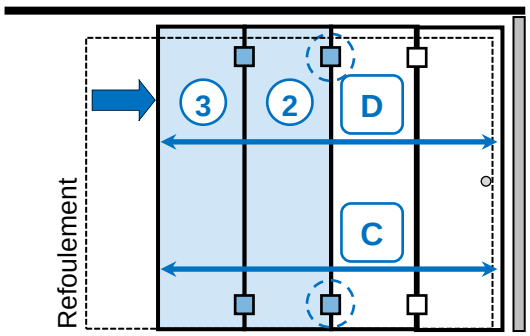

C = D

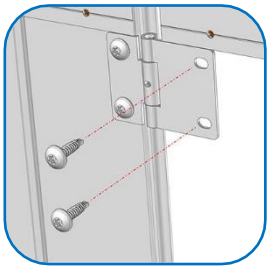

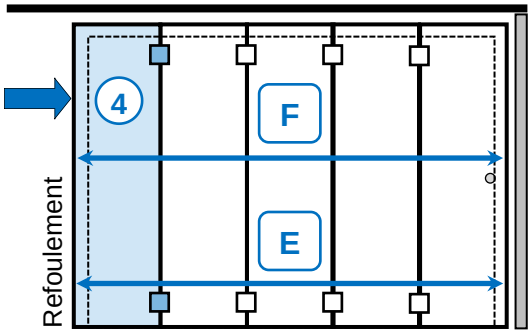

Reprendre les étapes ci-dessus pour le panneau **"côté refoulement"**

E = F

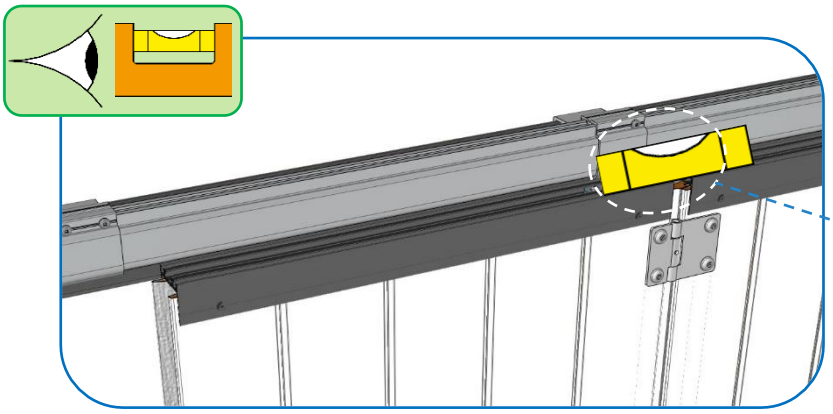

Réglage du chariot

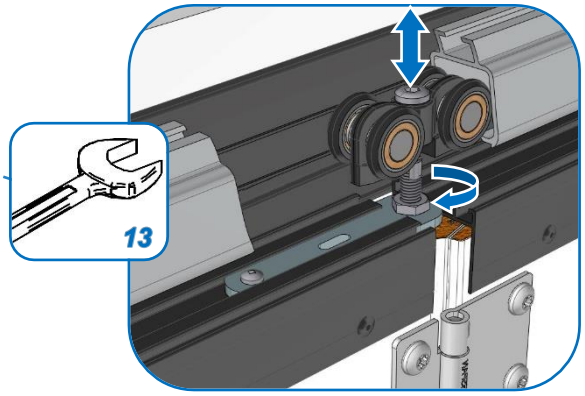

Contrôler la cote entre profil bas/seuil sur toute la longueur du seuil

Tolérance : 10 mm +3/-2
Si valeur inférieure à 8 mm, remonter le tablier d'autant.

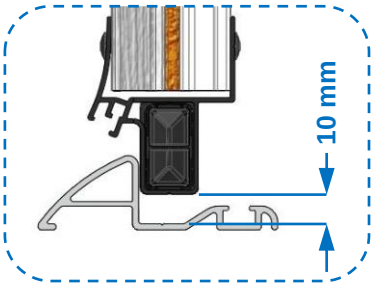

Ce document est la propriété exclusive de la société FTFM La Toulousaine et ne peut en aucun cas être copié. Il peut à tout moment subir des modifications en fonction de l'évolution du produit.

Contrôler la position du tablier

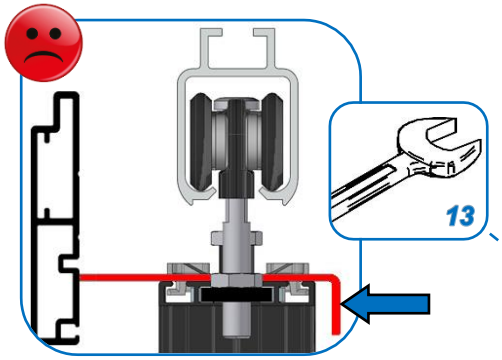

Mauvaise position du tablier

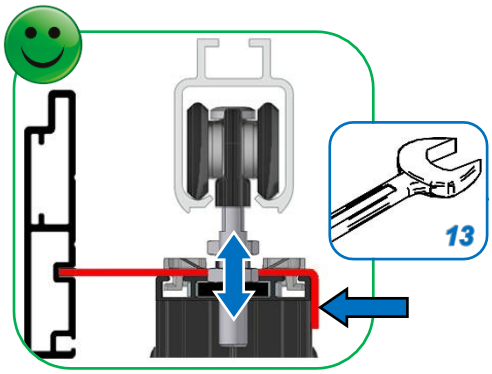

Bonne position du tablier

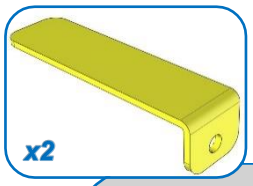

Contrôle et réglage du tablier

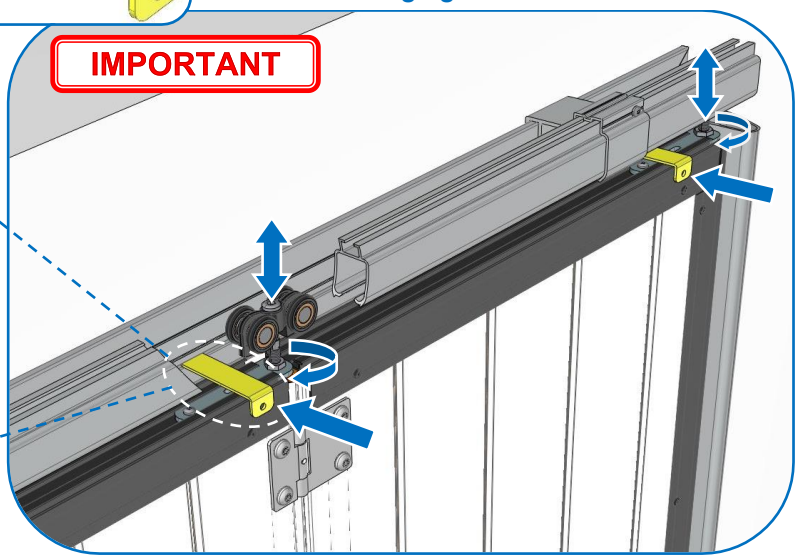

Cette opération doit être réalisée sur chaque panneau.

Contrôler le niveau sur tout le tablier

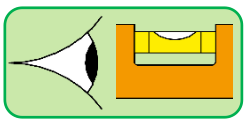

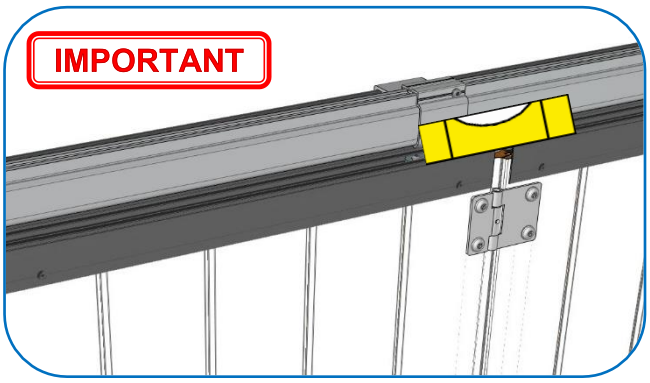

Contrôler le parallélisme

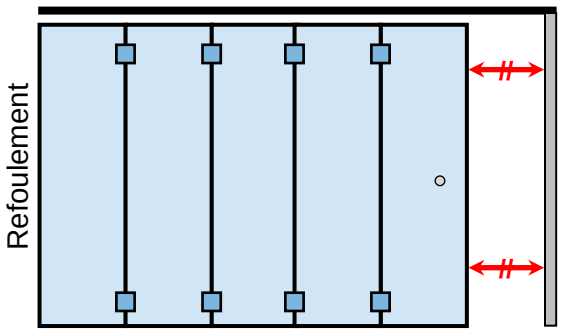

Si nécessaire, régler le parallélisme du tablier par rapport à la butée

Ce document est la propriété exclusive de la société FTFM La Toulousaine et ne peut en aucun cas être copié. Il peut à tout moment subir des modifications en fonction de l'évolution du produit.

Assemblage du "rail de guidage haut" sur le sol : Partie 2

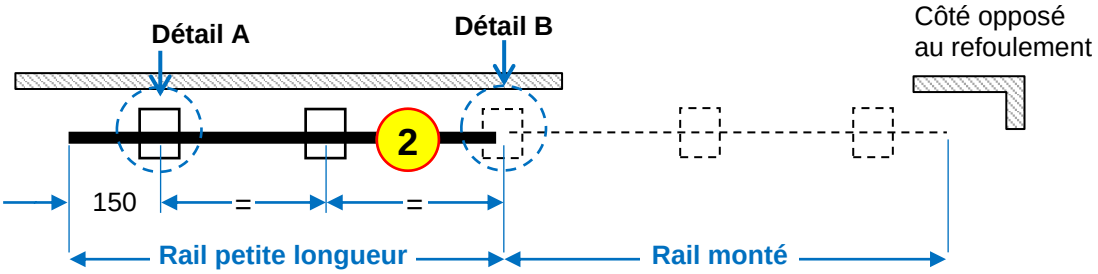

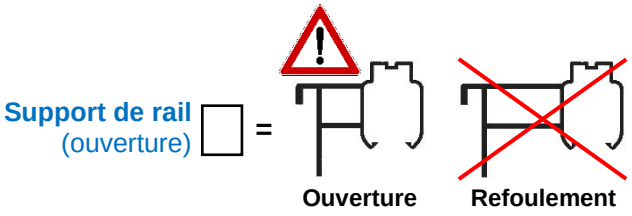

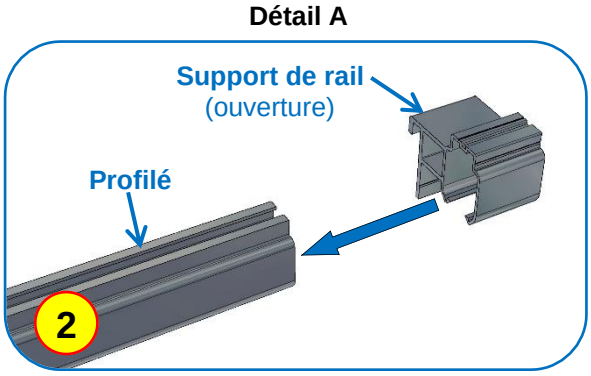

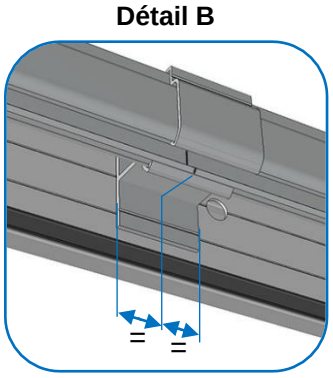

Montage du rail de guidage : Partie 2

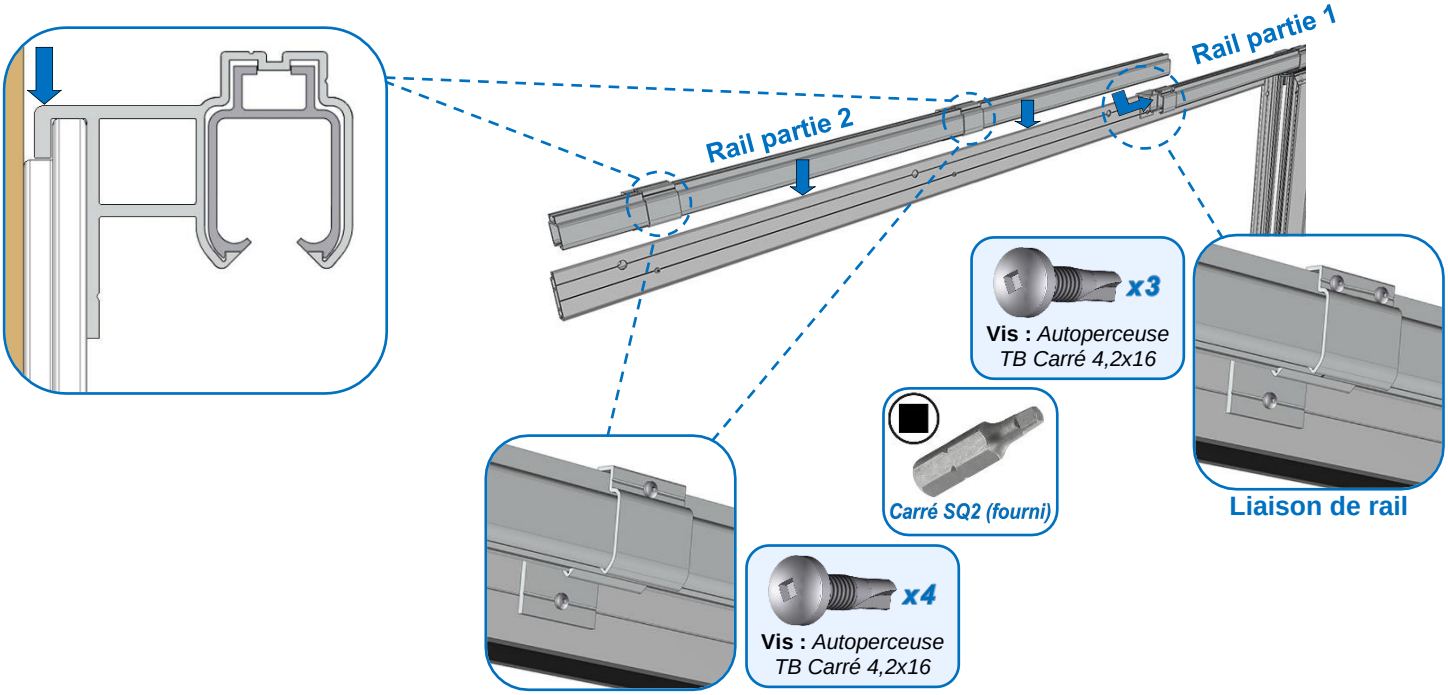

Ce document est la propriété exclusive de la société FTFM La Toulousaine et ne peut en aucun cas être copié. Il peut à tout moment subir des modifications en fonction de l'évolution du produit.

Finitions pour tous les types d'écoinçons

Montage de la butée de fin de course

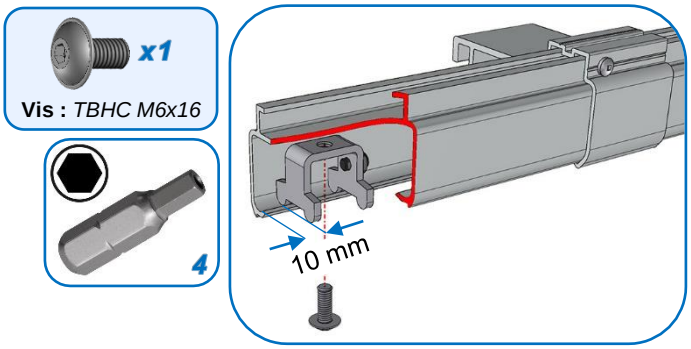

Réglage des patins

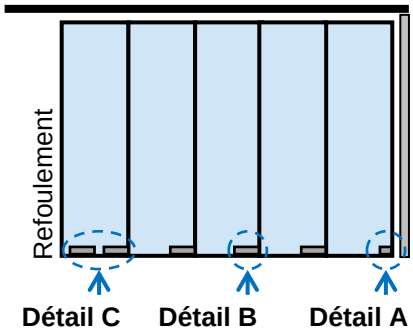

Détail A

Détail B

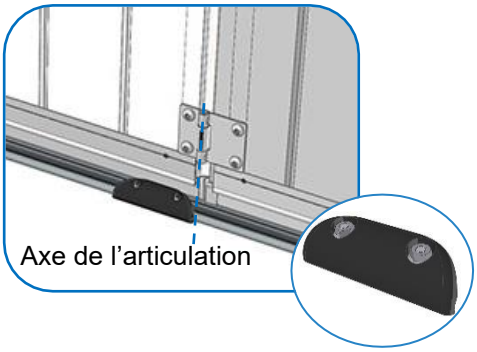

Détail C

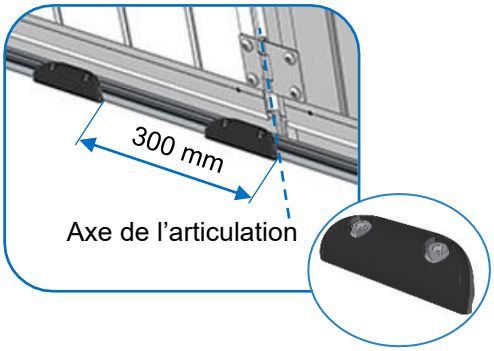

Montage du guidage

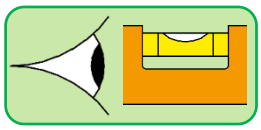

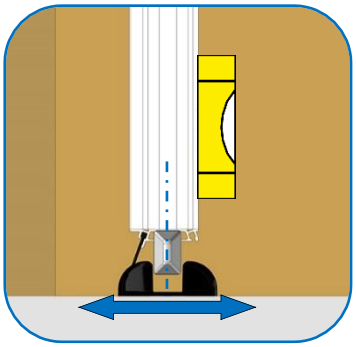

Porte en position ouverte, centrer le guide et le fixer
(vis non fournies)

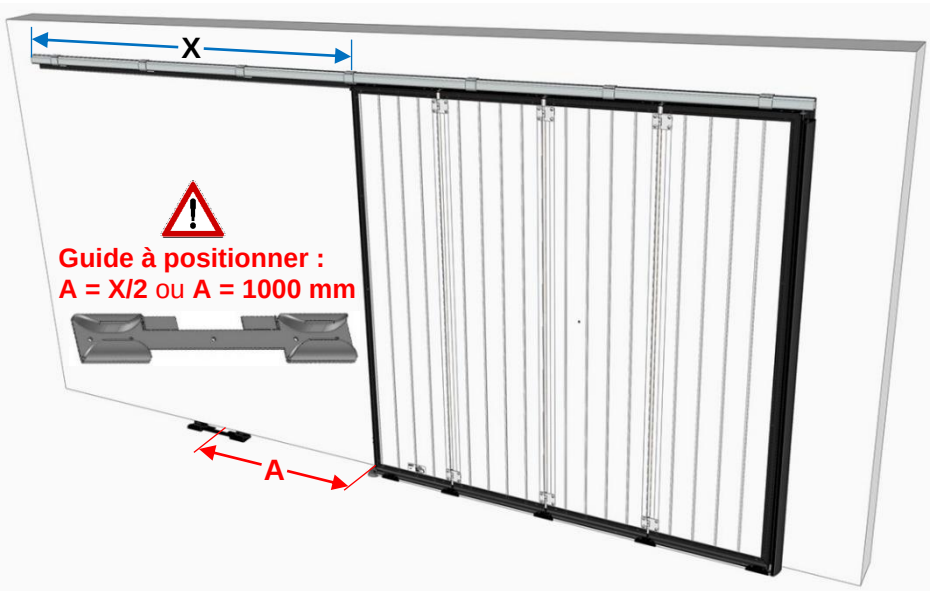

Ce document est la propriété exclusive de la société FTFM La Toulousaine et ne peut en aucun cas être copié. Il peut à tout moment subir des modifications en fonction de l'évolution du produit.

Système de placage du tablier (panneau côté refoulement)

IMPORTANT

Si HP ≤ 2500 mm, alors 1 système de placage

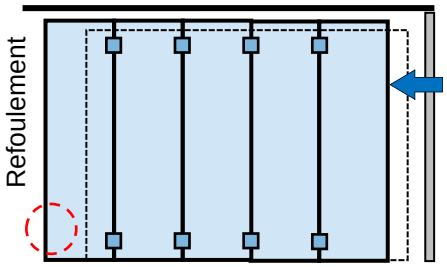

OU

Si HP > 2500 mm, alors 2 systèmes de placage

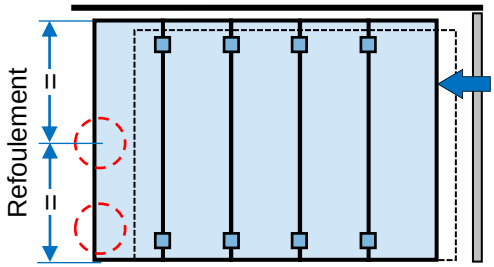

Visser sur l'axe de trusquin

1

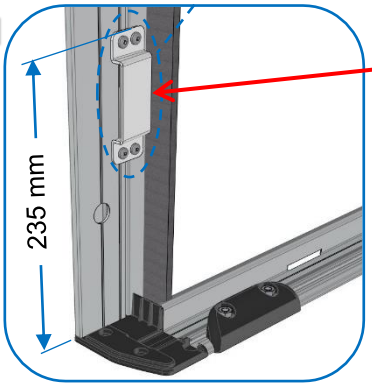

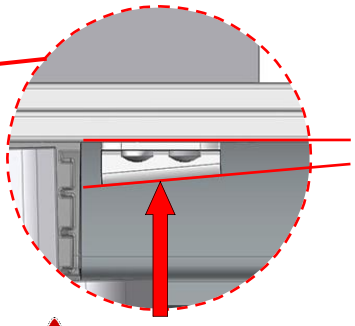

Respecter le sens du biseau (pente)

Vis : *Autoperceuse TB Carré 4,2x16*

Carré SQ2 (fourni)

2

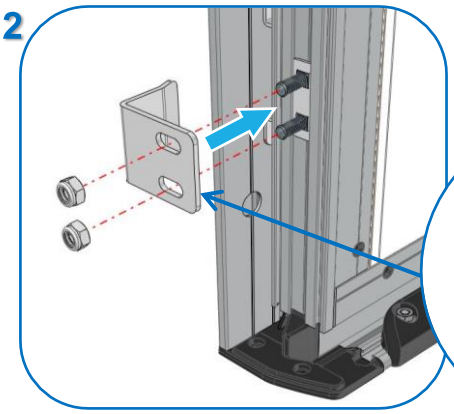

Centrer sur la gâche inclinée

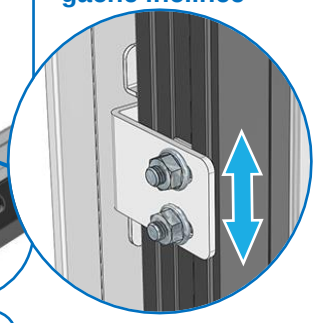

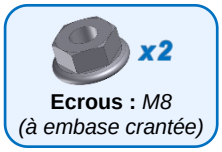

Ecrous : *M8 (à embase crantée)*

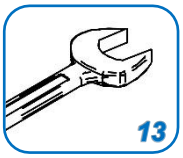

3

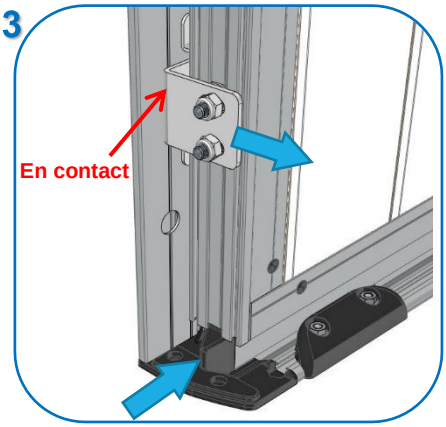

1- Appuyer sur le bas du panneau
2- Tirer le clips angulaire
3- Bloquer les écrous

Ce document est la propriété exclusive de la société FTFM La Toulousaine et ne peut en aucun cas être copié. Il peut à tout moment subir des modifications en fonction de l'évolution du produit.

Options

Serrure : Montage de la rosace

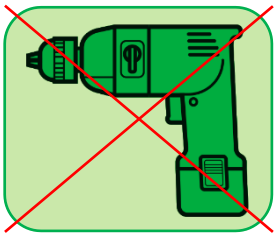

Utiliser un tournevis

Ø2 mm
non débouchant

x4

Vis : *Autoperceuse TF Carré 4,2x16*

Carré SQ2 (fourni)

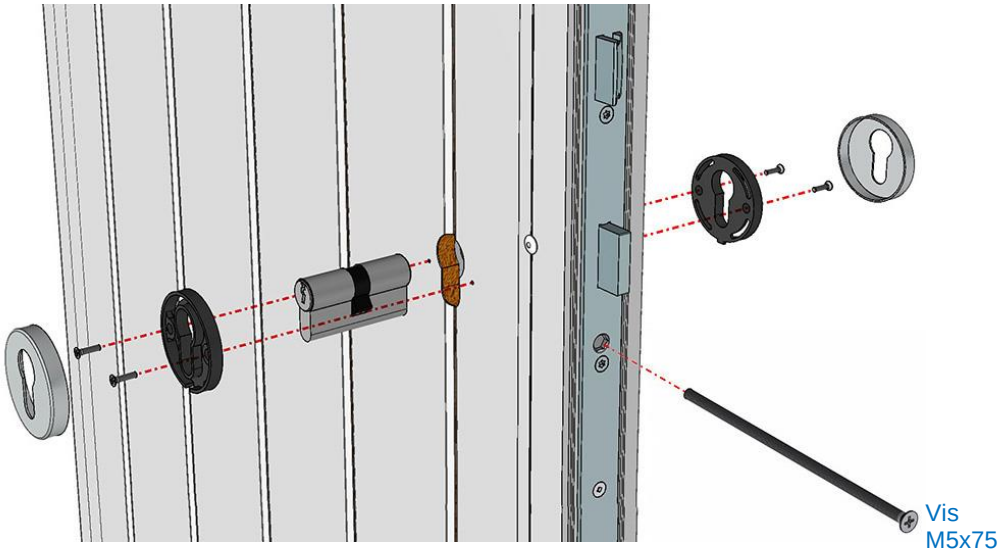

Montage de la poignée encastrée

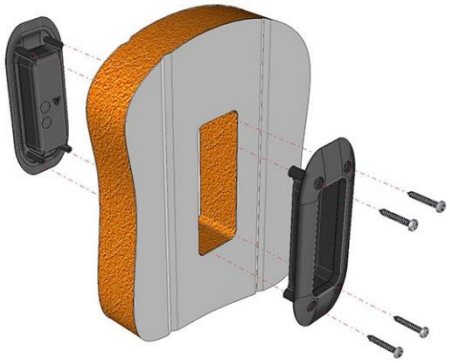

Les vis sont côté intérieur

x4

Vis : *A Tôle Inox 4,2x38*

Carré SQ2 (fourni)

Montage du verrou bas

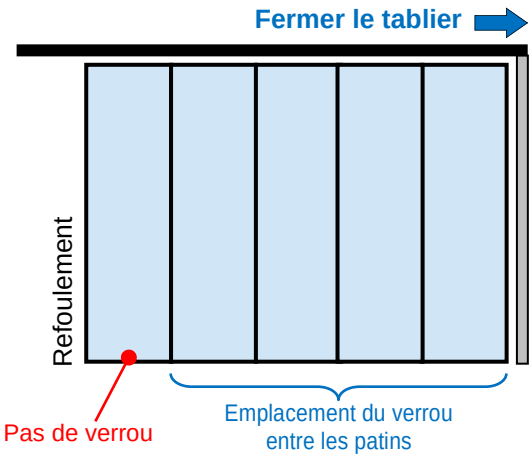

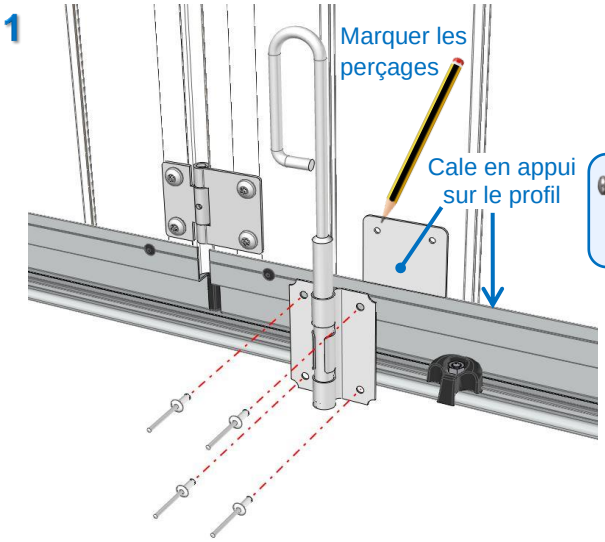

Ø4,2 mm
non débouchant

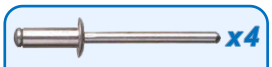

x4

Rivets : *Multi-serrage Ø4x11*

10

Ce document est la propriété exclusive de la société FTFM La Toulousaine et ne peut en aucun cas être copié. Il peut à tout moment subir des modifications en fonction de l'évolution du produit.

2

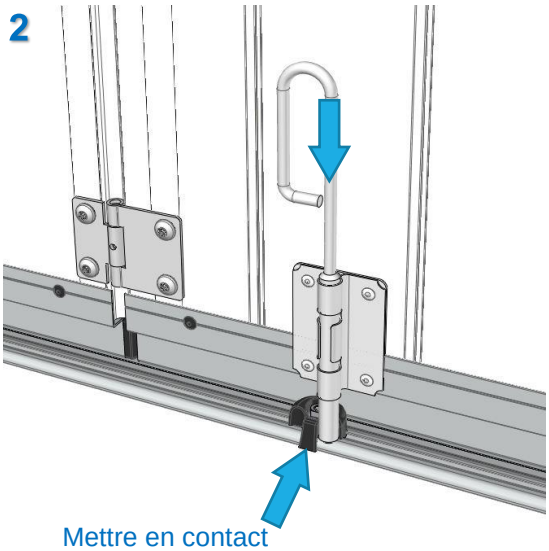

Mettre en contact
le patin avec le verrou

Ouvrir le verrou
puis le tablier

3

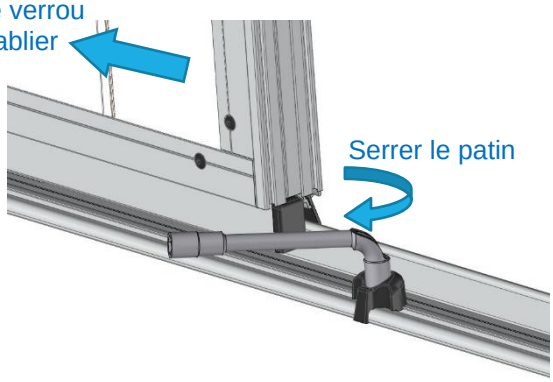

Serrer le patin

Montage du verrou haut (HP = 2200 mm maxi)

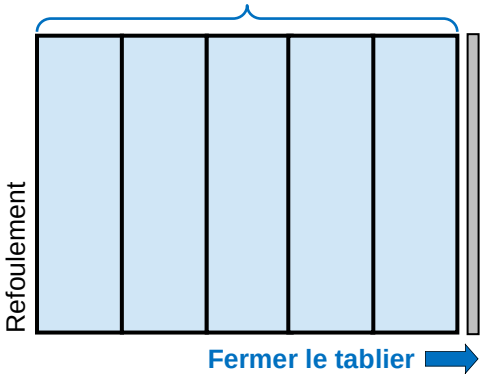

Pas de verrou :
Si moteur au plafond ou au linteau.

1 - Installer la cale

Découper la cale

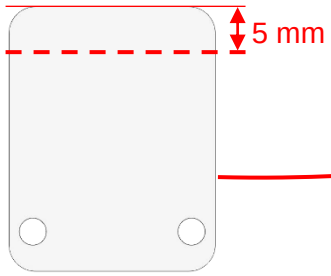

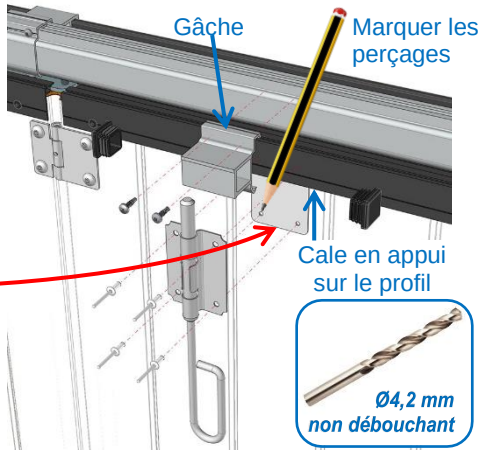

Ø4,2 mm non débouchant

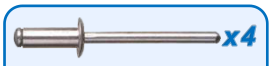

Rivets : *Multi-serrage Ø4x11*

2 - Assembler la gâche et la clipser sur le rail

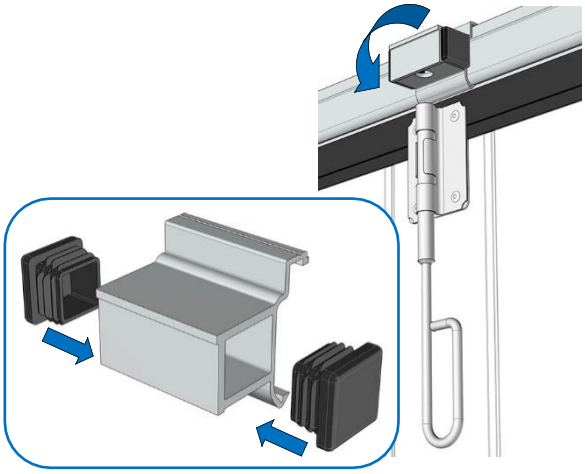

3 - Plaquer la gâche contre le verrou

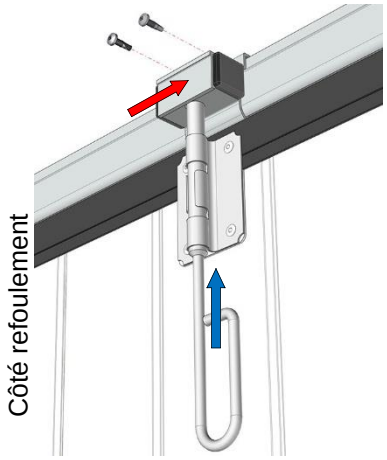

Vis : *Autoperceuse TB Carré 4,2x16*

Carré SQ2 (fourni)

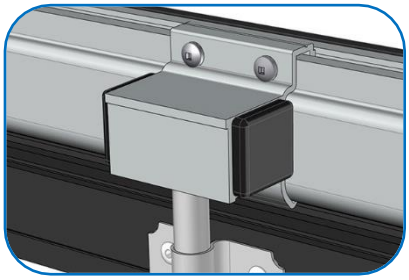

Tester le verrouillage

Ce document est la propriété exclusive de la société FTFM La Toulousaine et ne peut en aucun cas être copié. Il peut à tout moment subir des modifications en fonction de l'évolution du produit.

Montage pour motorisation en baie

Préparation du support multi-moteurs

Si moteur SOMMER au plafond

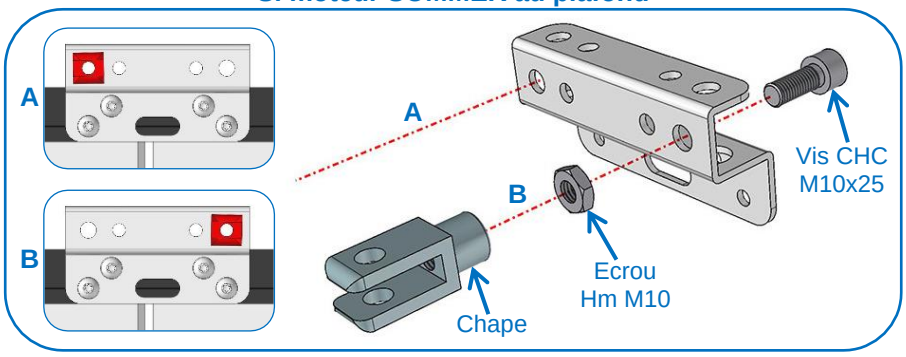

Si moteur SOMFY au plafond

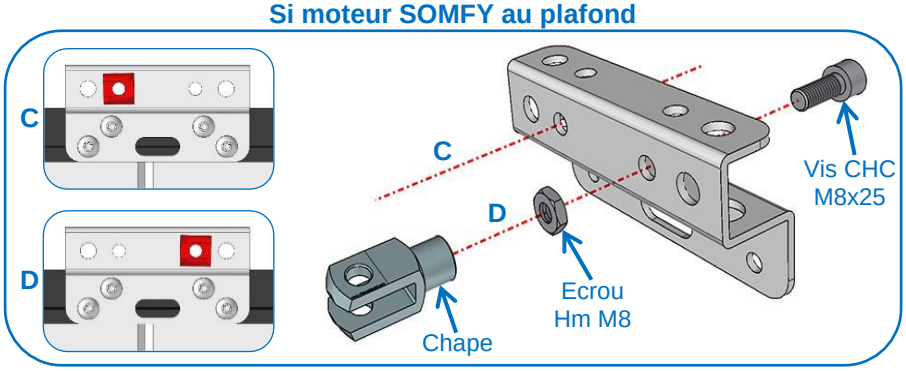

Si moteur SOMMER au linteau

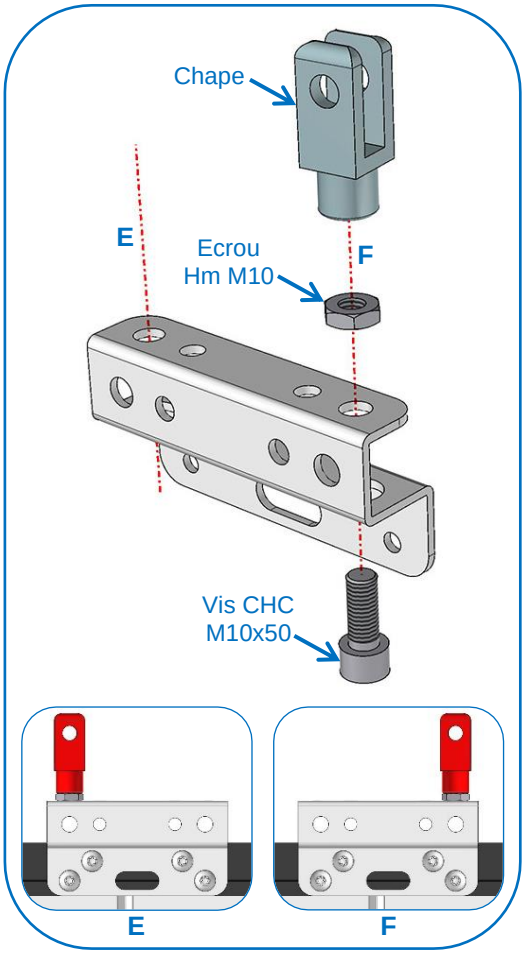

Moteurs	Au plafond		Au linteau	
	Refoulement		Refoulement	
	Gauche	Droite	Gauche	Droite
Sommer TD	**B**	**A**	**F**	**E**
Sommer Pro+	**B**	**A**	**F**	**E**
Somfy	**D**	**C**	**-**	**-**

Montage du support multi-moteurs

Moteur SOMMER (au plafond ou au linteau) ou **Moteur SOMFY** (au plafond)

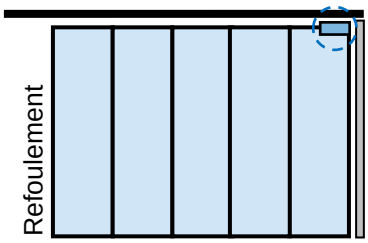

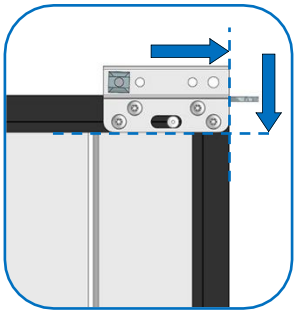

Vis : *Autoperceuse TB Torx 6,3x25*

Ce document est la propriété exclusive de la société FTFM La Toulousaine et ne peut en aucun cas être copié. Il peut à tout moment subir des modifications en fonction de l'évolution du produit.