Notice
N° 1803

11/21

INSTALLATION

Rideau MiniMax

Manœuvre manuelle par Tirage Direct

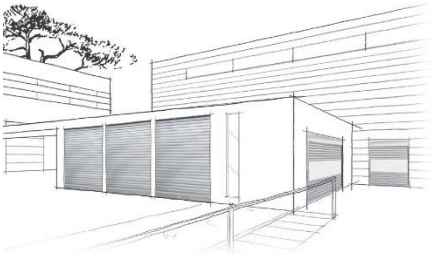

CAISSON 250

(Pas de 47)

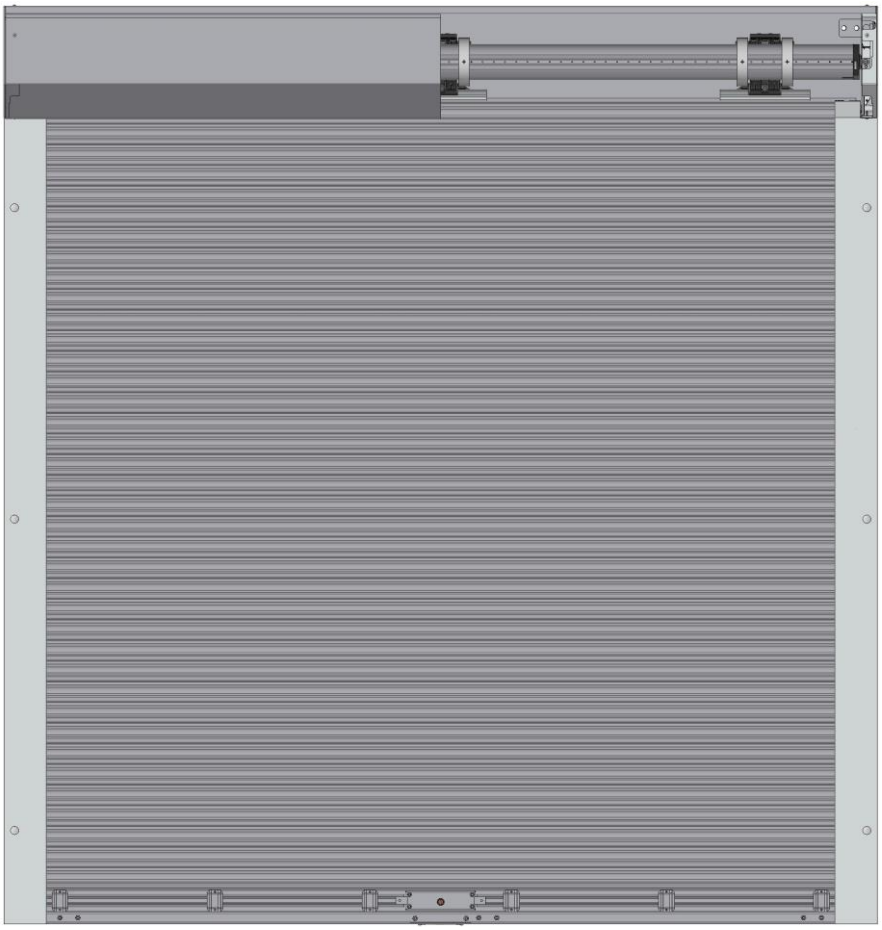

(Document réservé aux installateurs)

Ce document est la propriété exclusive de la société FTFM La Toulousaine et ne peut en aucun cas être copié. Il peut à tout moment subir des modifications en fonction de l'évolution du produit.

Sommaire

Instructions d'installation 3
Avant la pose 3
Matériel nécessaire 3
Disposition 4
Présentation du produit 4
Pose de la structure 5
Contrôles dimensionnels 5
Repérage & Perçage des points de fixations 6
Fixation du rideau MiniMax 9
Tablier 10
Accrochage du tablier 10
Passage du tablier dans les coulisses 13
Finition 14

Ce document est la propriété exclusive de la société FTFM La Toulousaine et ne peut en aucun cas être copié. Il peut à tout moment subir des modifications en fonction de l'évolution du produit.

Instructions d'installation

⚠ ATTENTION ! ⚠

Pour que le montage, l'utilisation et l'entretien de ce produit soient réalisés en toute sécurité, il est nécessaire de suivre les instructions données ici.
Pour la sécurité de tous, respectez les mesures de précaution ci-dessous.

- Avant de procéder au montage, lisez attentivement cette notice.
- Cette fermeture doit être installée par un installateur professionnel.
- Toutes les pièces livrées sont calculées spécifiquement pour ce produit.
  Ajouter et/ou utiliser d'autres éléments peut être préjudiciable à la sécurité et à la garantie du produit.
- Toute modification ou amélioration de cette fermeture doit être conforme à la norme EN 13241 + A2.
  Dans ce cas, un dossier " Modification/Transformation " doit être établi par l'installateur suivant la norme EN 12635 annexe C.
- Il faut travailler en respectant les consignes de sécurité.
  Utiliser les outils nécessaires à la mise en œuvre des produits.
  Veiller à travailler sur un sol stable.
- Veiller à avoir un espace de montage suffisamment lumineux, dégagé, propre et balisé.
- Veiller à ce qu'aucune autre personne que les installateurs ne soit présente sur le chantier.
  En effet, les personnes non autorisées comme les enfants, pouvant être présents sur le chantier, risquent de se blesser durant le montage.
- Tous les composants de cette fermeture doivent être installés conformément aux instructions d'installations stipulées dans cette notice.
- Toutes les exigences des normes EN 13241 + A2 doivent être satisfaites et vérifiées, si nécessaires.

Couple maxi de serrage :
Vis d'assemblage = 10 Nm

Charge de service mini par point de fixation :
Plaques = 300 daN
Coulisses = 40 daN

Avant la pose

Matériel nécessaire

Mètre

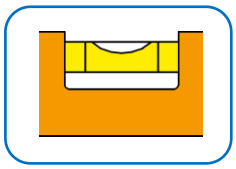
Niveau

Fil à plomb

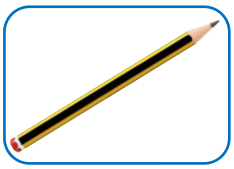
Crayon

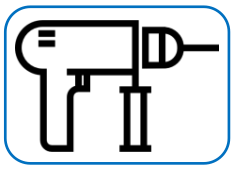
Perceuse

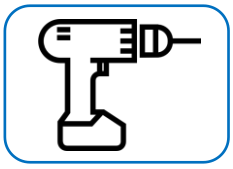
Visseuse

Maillet

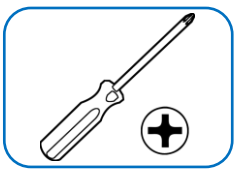
Tournevis cruciforme

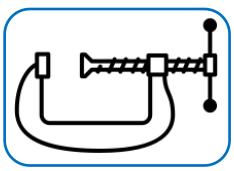
Serre-joints

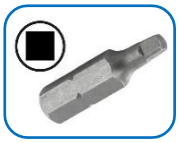
Embout carré (fourni)

Embout cruciforme

Ce document est la propriété exclusive de la société FTFM La Toulousaine et ne peut en aucun cas être copié. Il peut à tout moment subir des modifications en fonction de l'évolution du produit.

Disposition

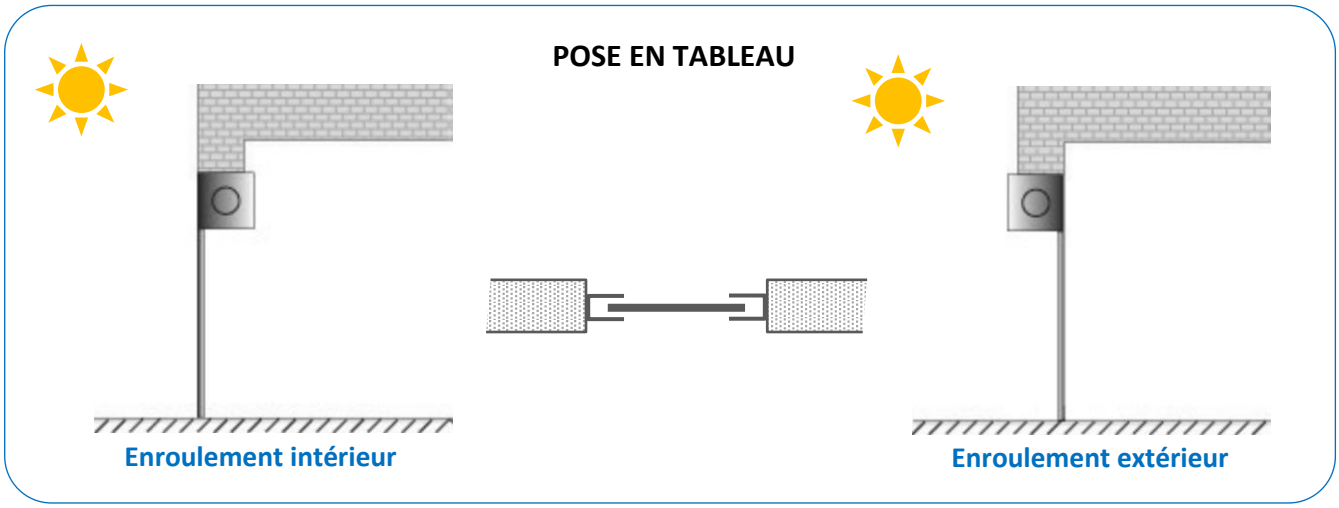

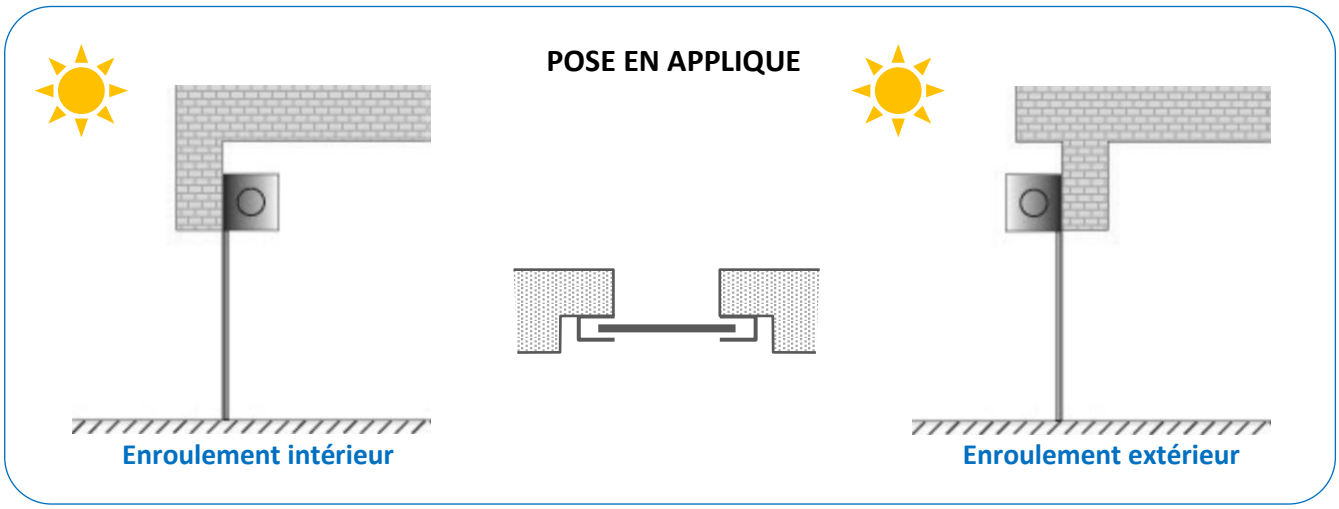

Présentation du produit

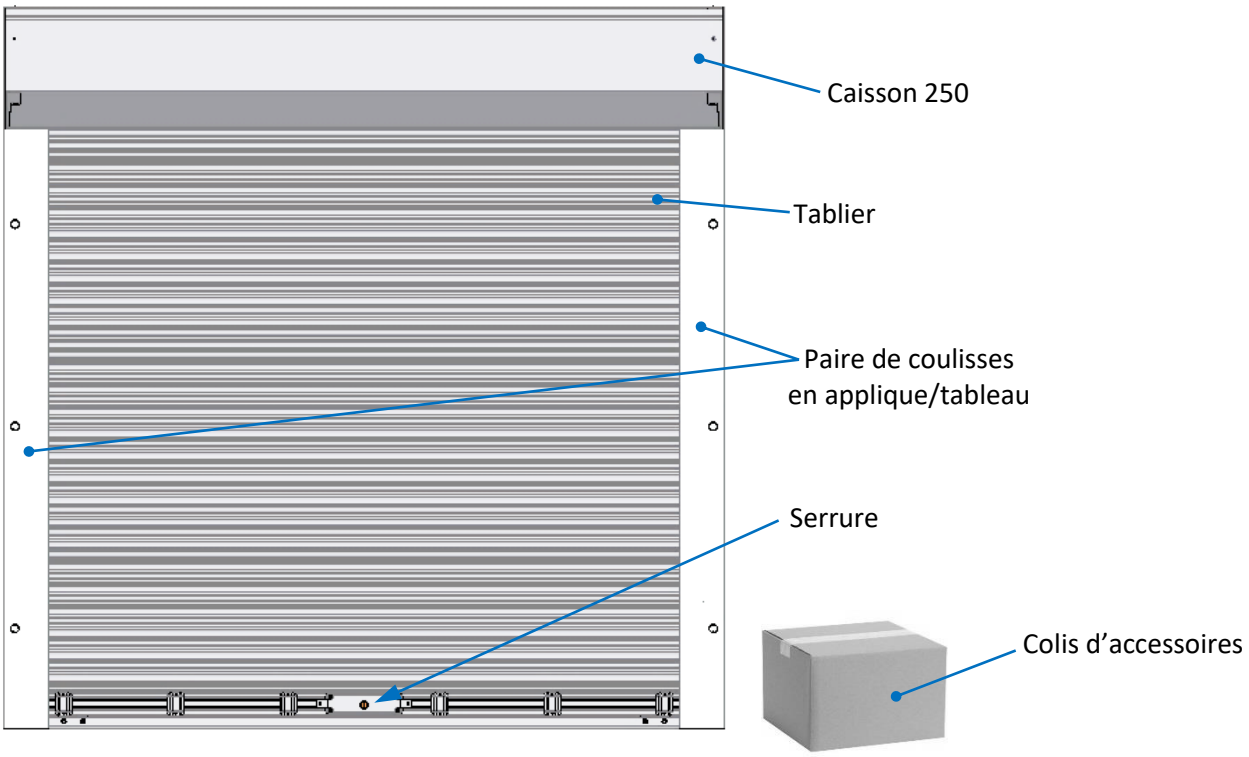

Ce document est la propriété exclusive de la société FTFM La Toulousaine et ne peut en aucun cas être copié. Il peut à tout moment subir des modifications en fonction de l'évolution du produit.

Pose de la structure

Contrôles dimensionnels

1. **Vérifier les dimensions du rideau MiniMax fourni (caisson et coulisses).**

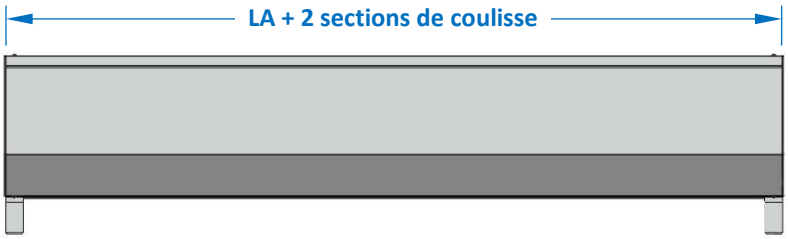

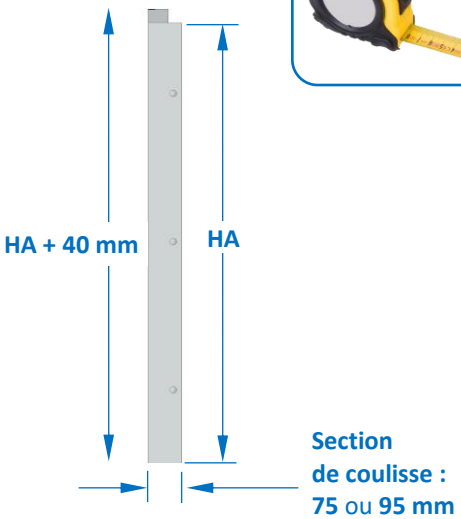

2. **Vérifier les dimensions de la maçonnerie.**

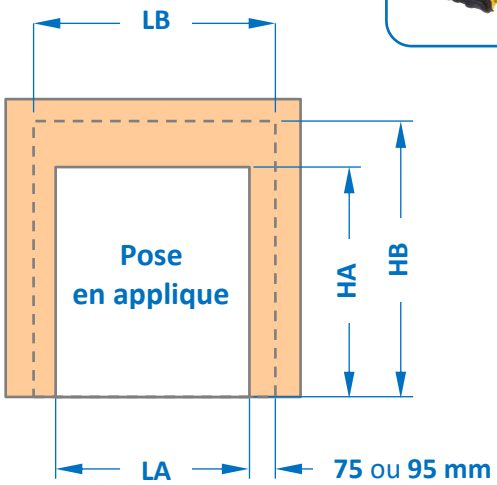

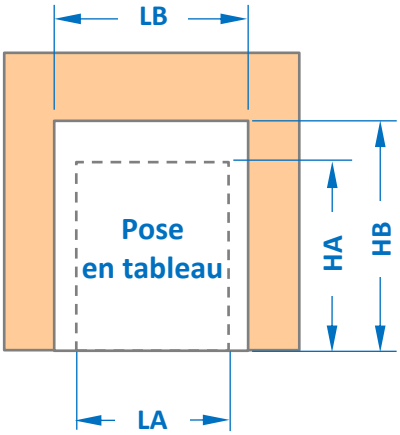

3. **Démonter la trappe de visite et vérifier que la goupille de compensation est présente.**

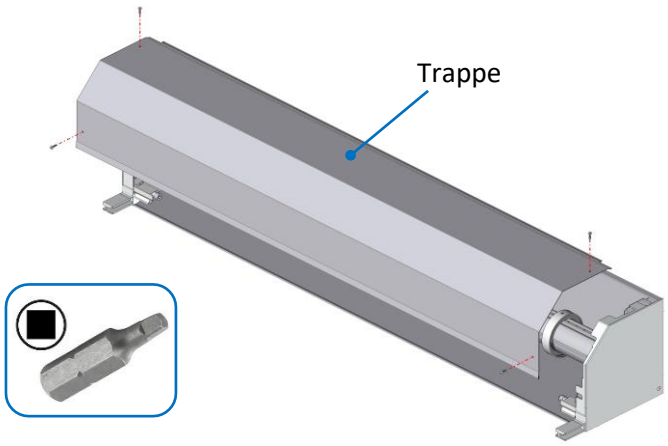

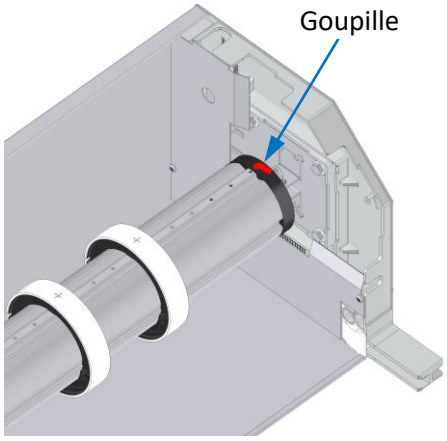

Ce document est la propriété exclusive de la société FTFM La Toulousaine et ne peut en aucun cas être copié. Il peut à tout moment subir des modifications en fonction de l'évolution du produit.

Repérage & Perçage des points de fixations

1. **Dans le cas d'une pose en tableau, percer les joues (Ø8 mm) dans les trous des flasques.**

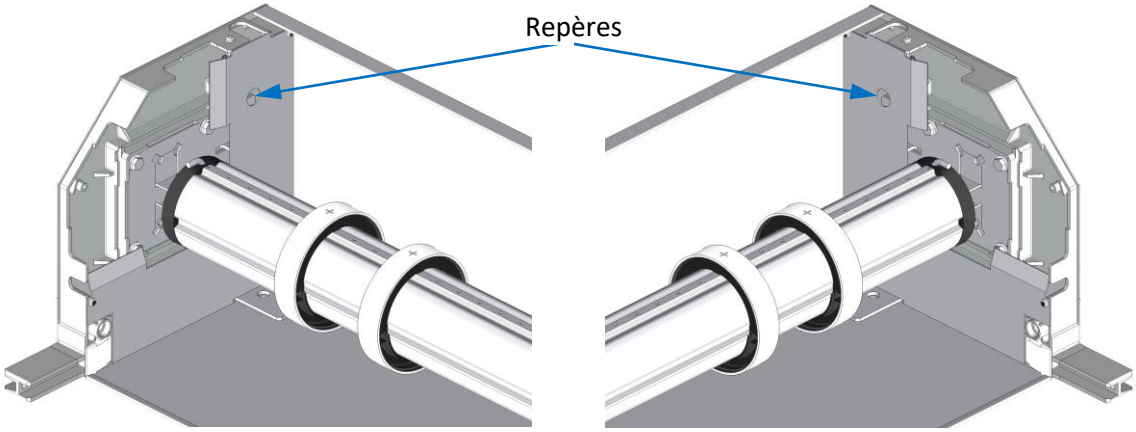

2. **Insérer les coulisses sur le caisson assemblé.**

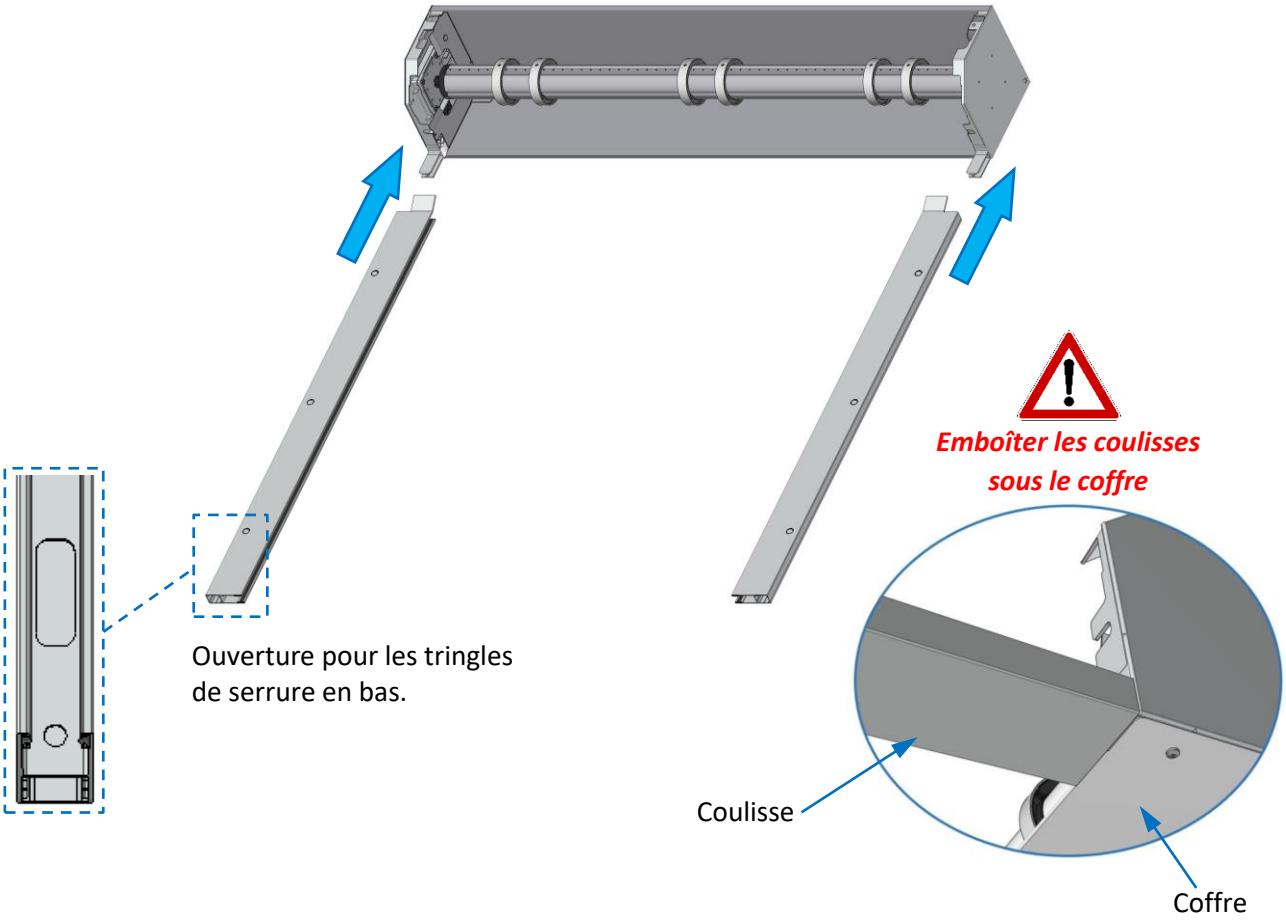

Ce document est la propriété exclusive de la société FTFM La Toulousaine et ne peut en aucun cas être copié. Il peut à tout moment subir des modifications en fonction de l'évolution du produit.

3. Présenter la structure à l'emplacement prévu, selon le type de pose.

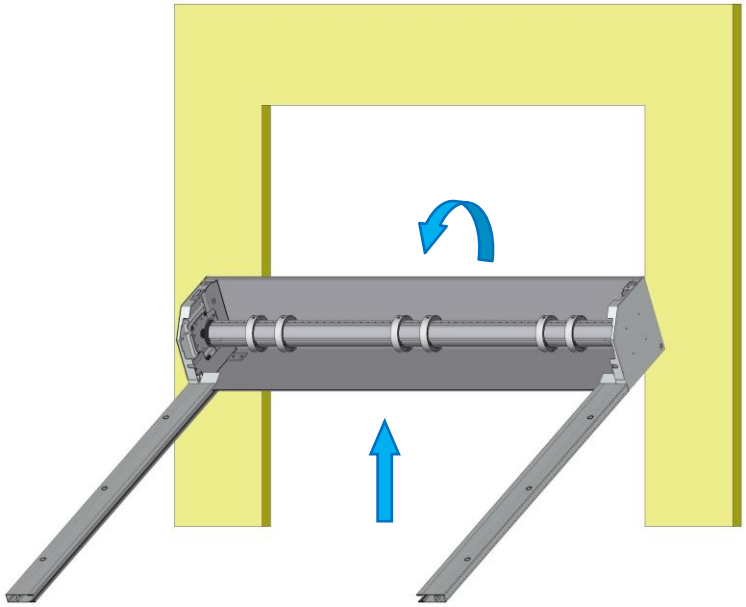

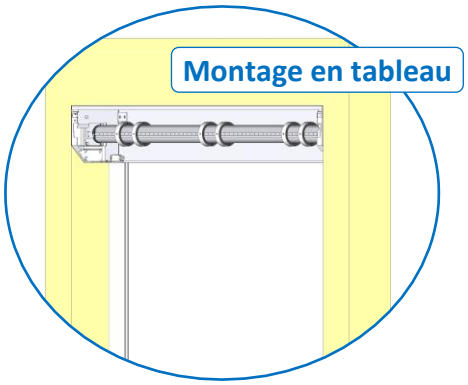

Maintenir la structure au mur

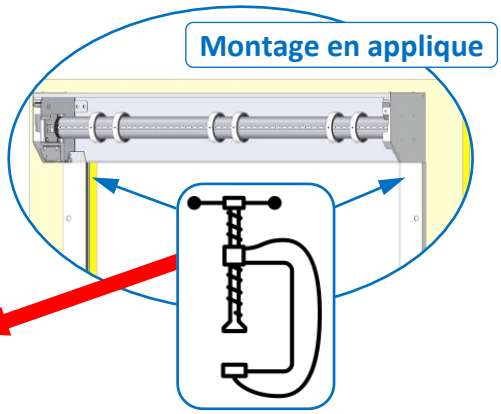

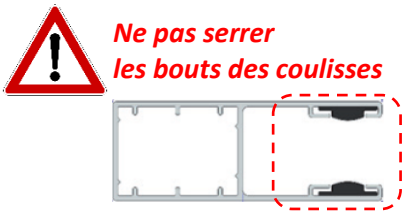

4. Vérifier les niveaux, les aplombs sur les coulisses et le coffre.

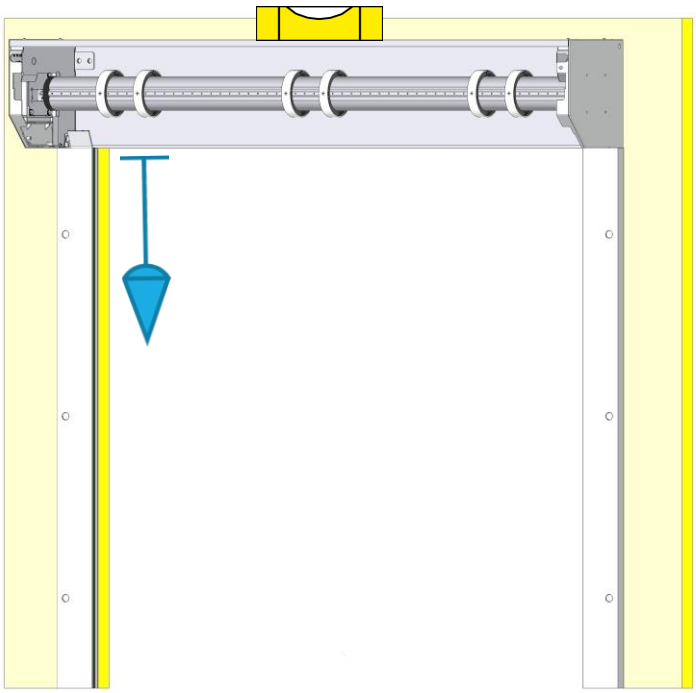

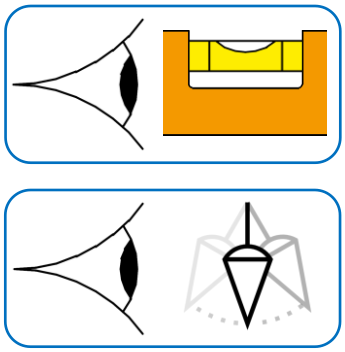

Ce document est la propriété exclusive de la société FTFM La Toulousaine et ne peut en aucun cas être copié. Il peut à tout moment subir des modifications en fonction de l'évolution du produit.

5. Marquer les points de fixations des coulisses et du caisson.

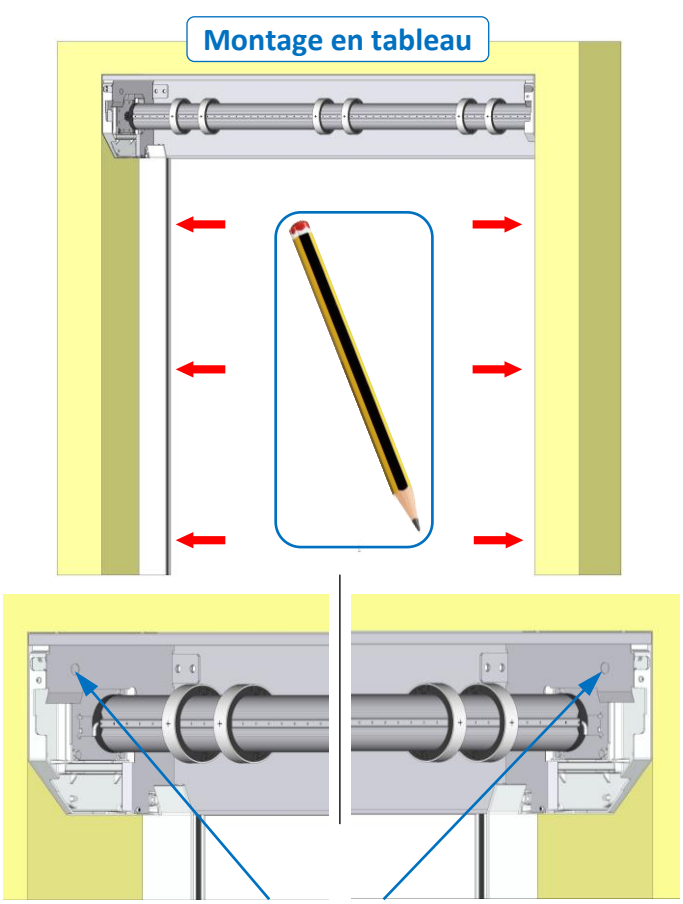

Marquer sur le mur, les points de fixations des joues

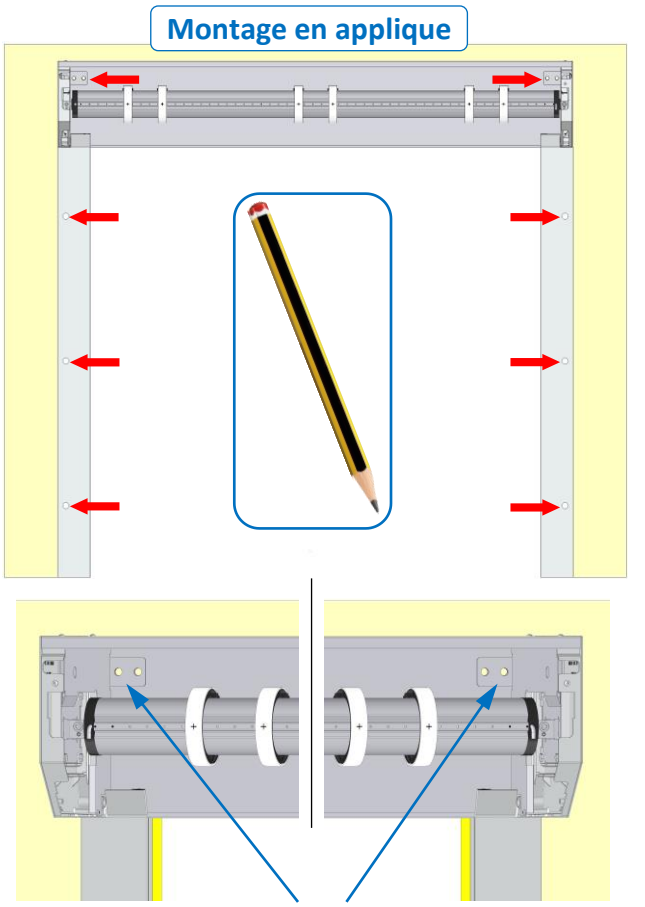

Marquer sur le mur, les points de fixations des équerres

6. Déposer la structure, puis percer les trous de fixations dans le mur.

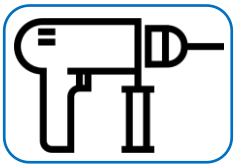

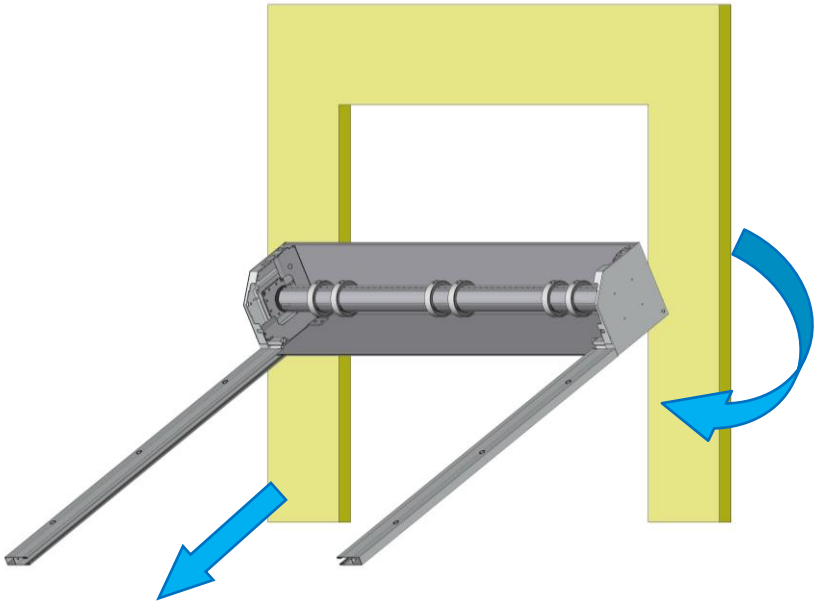

Ce document est la propriété exclusive de la société FTFM La Toulousaine et ne peut en aucun cas être copié. Il peut à tout moment subir des modifications en fonction de l'évolution du produit.

Fixation du rideau MiniMax

1. **Repositionner la structure sur la maçonnerie.**
2. **Fixer les coulisses sur la maçonnerie *(visserie non fournie).***
3. **Fixer le caisson *(visserie non fournie).***

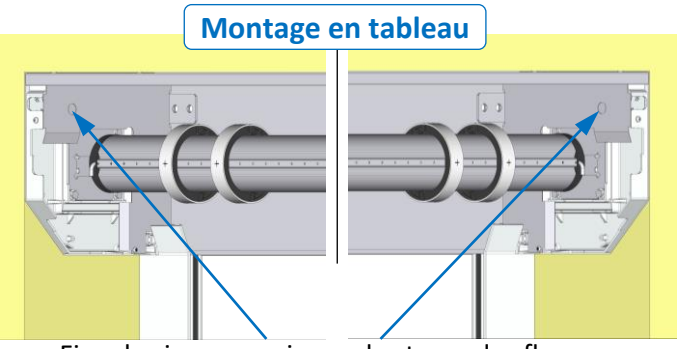

Fixer les joues au niveau des trous des flasques

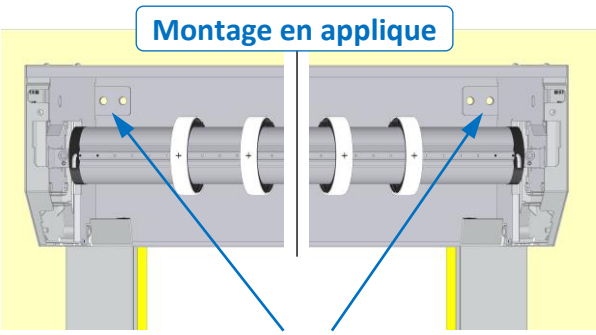

Fixer les équerres

Fixer solidement le caisson au mur, car il supportera le poids du tablier.

Ce document est la propriété exclusive de la société FTFM La Toulousaine et ne peut en aucun cas être copié. Il peut à tout moment subir des modifications en fonction de l'évolution du produit.

Tablier

Accrochage du tablier

1. **Poser le tablier en bas de la structure.**

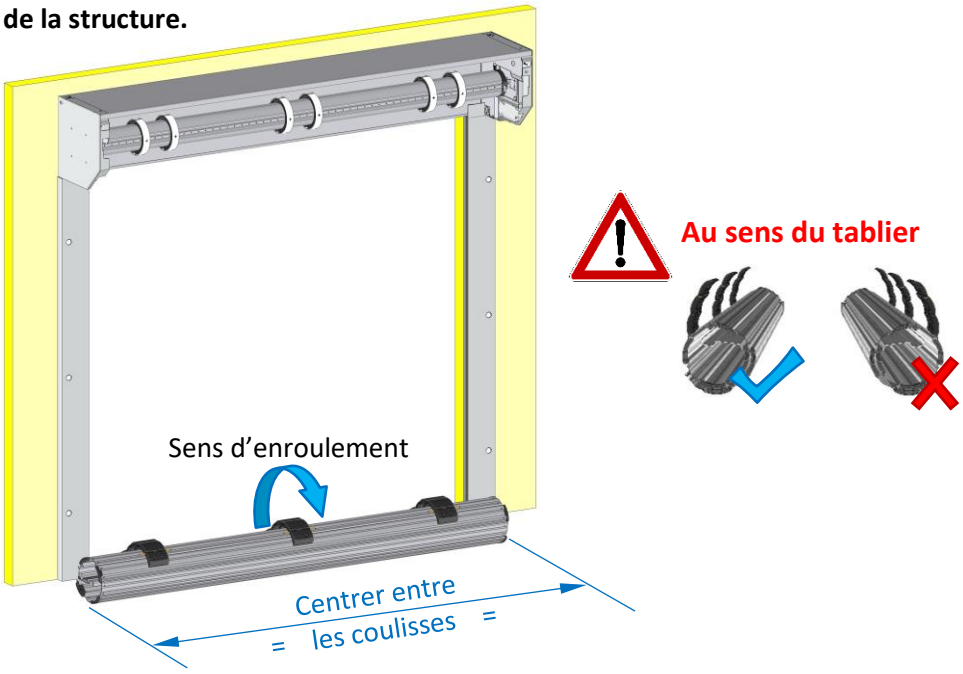

2. **Positionner les DVA à l'aplomb des bagues.**

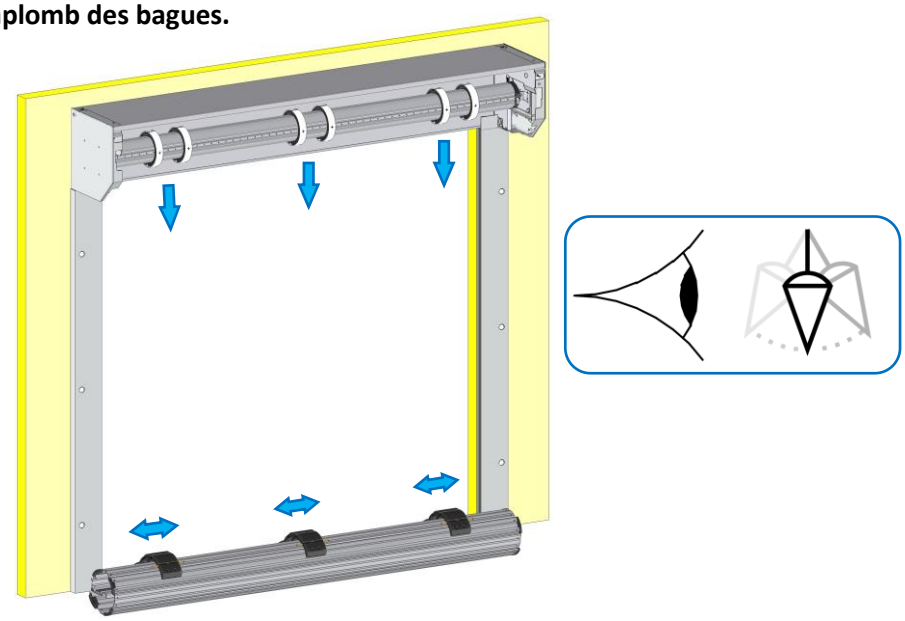

3. **Ecarter les bagues libres, d'environ 15 cm, sur l'axe d'enroulement.**

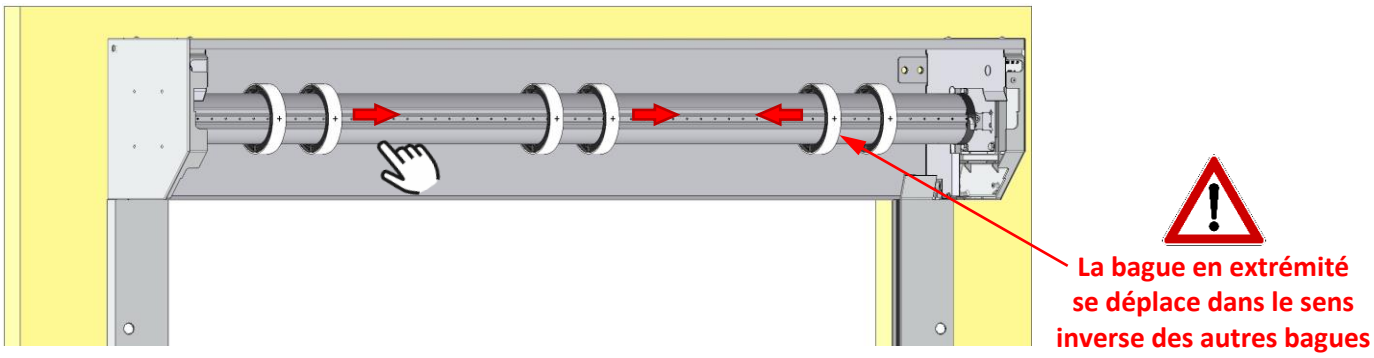

Ce document est la propriété exclusive de la société FTFM La Toulousaine et ne peut en aucun cas être copié. Il peut à tout moment subir des modifications en fonction de l'évolution du produit.

4. Amener le tablier au niveau de l'axe.

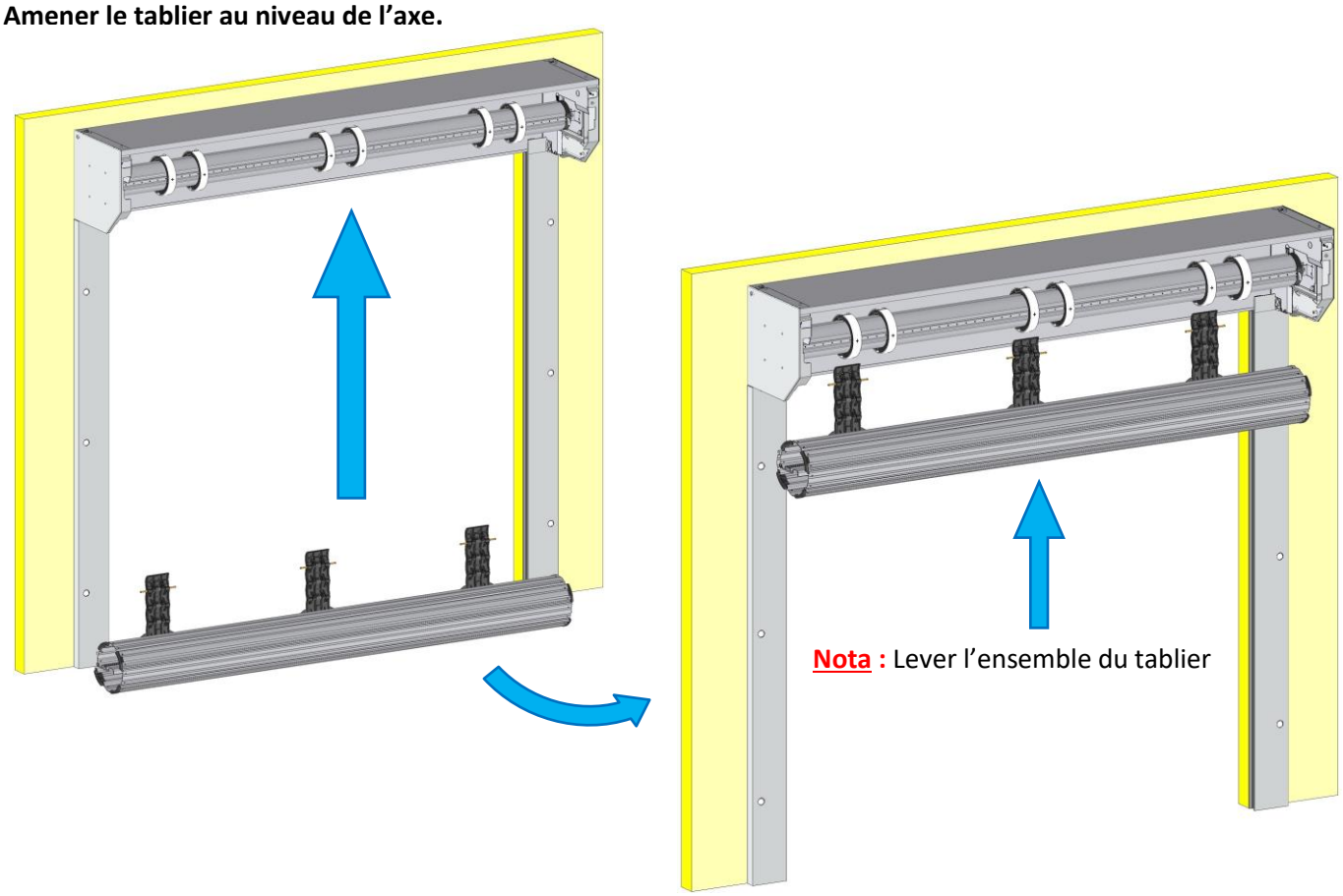

5. Accrocher les DVA, tout en maintenant le tablier contre l'axe.

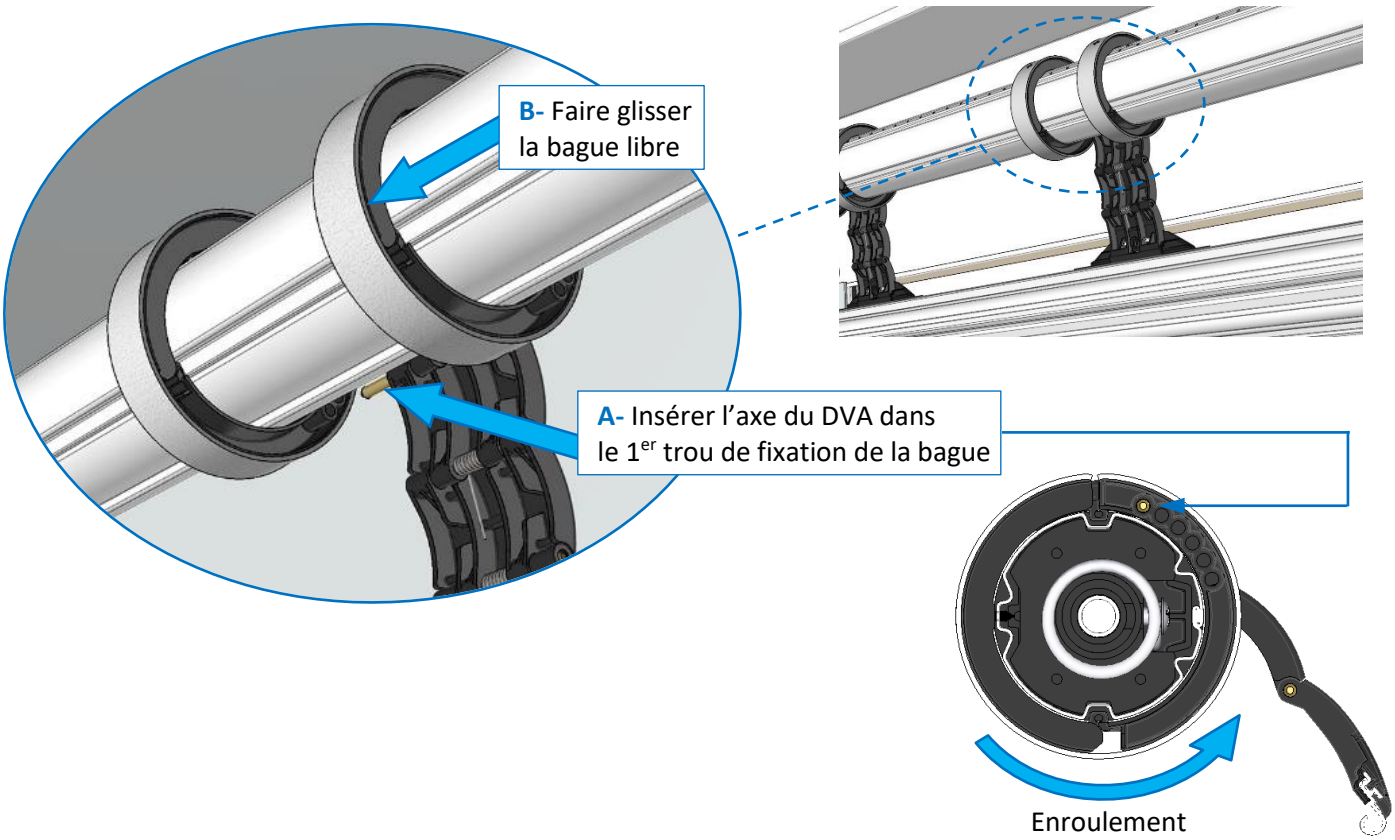

Ce document est la propriété exclusive de la société FTFM La Toulousaine et ne peut en aucun cas être copié. Il peut à tout moment subir des modifications en fonction de l'évolution du produit.

6. Fixer les bagues libres.

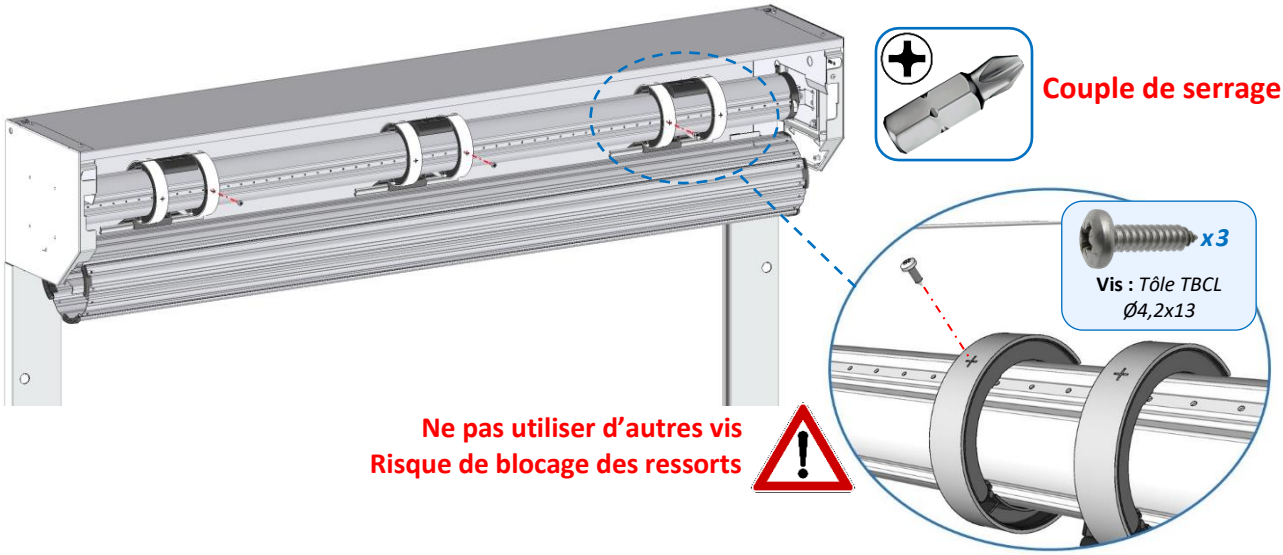

Couple de serrage = 3 Nm

Ne pas utiliser d'autres vis
Risque de blocage des ressorts

Les vis sont fournies dans le colis d'accessoires

7. Dérouler le tablier à l'extérieur des coulisses, en le guidant manuellement. Centrer-le.

Vérifier les embouts anti-bruit et les rivets
Si besoin, 2 embouts sont livrés
dans le colis d'accessoires.

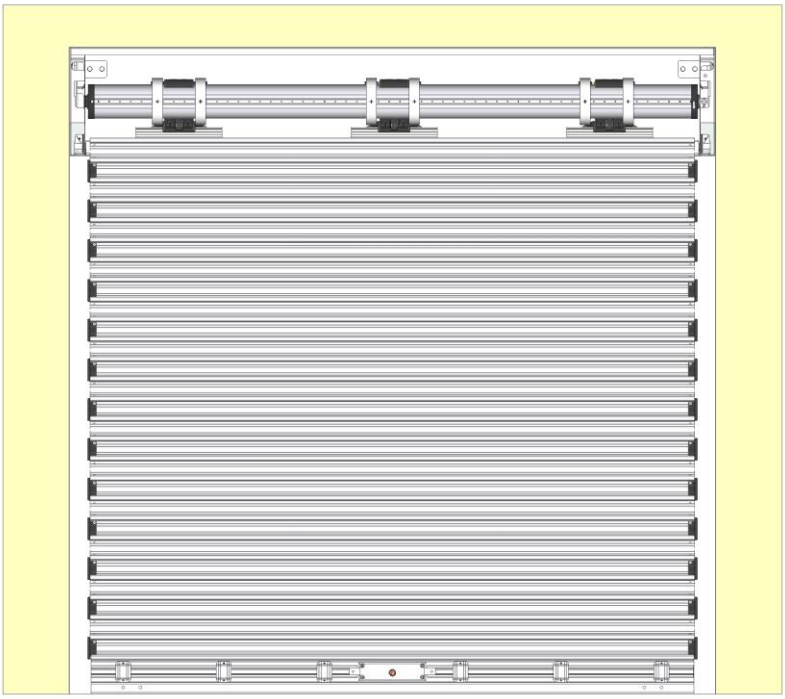

8. Retirer la goupille de compensation de l'axe d'enroulement à l'aide d'une pince, en accompagnant et en guidant manuellement le tablier pendant son enroulement autour de l'axe.

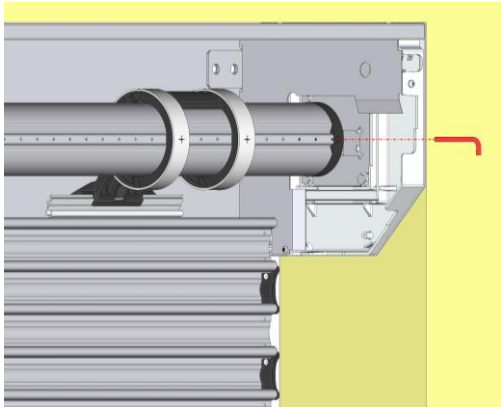

Nota : Préparer à disposition les butées latérales.

Ce document est la propriété exclusive de la société FTFM La Toulousaine et ne peut en aucun cas être copié. Il peut à tout moment subir des modifications en fonction de l'évolution du produit.

Passage du tablier dans les coulisses

1. **Passer la lame finale dans les coulisses.**

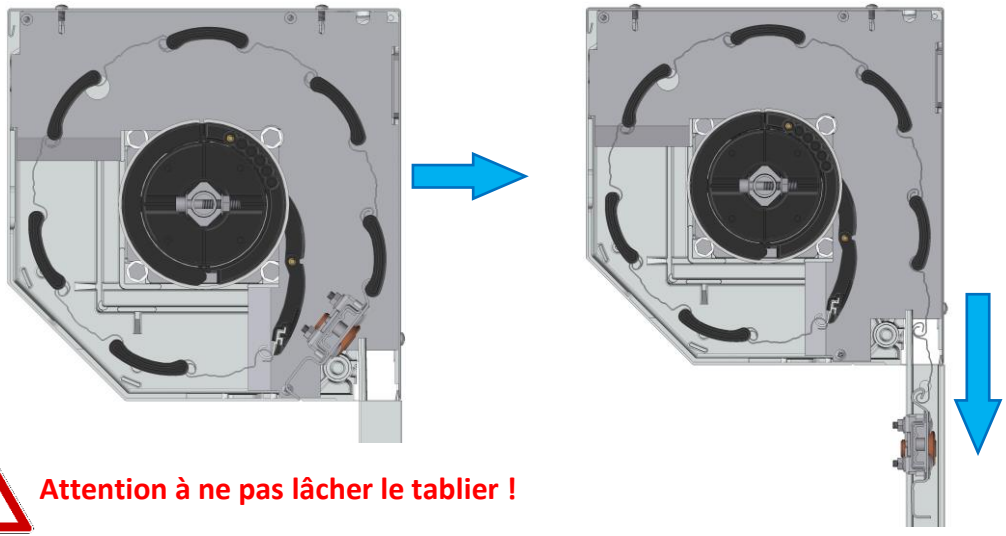

Attention à ne pas lâcher le tablier !

2. **Dérouler le tablier dans les coulisses et installer les 2 butées latérales.**

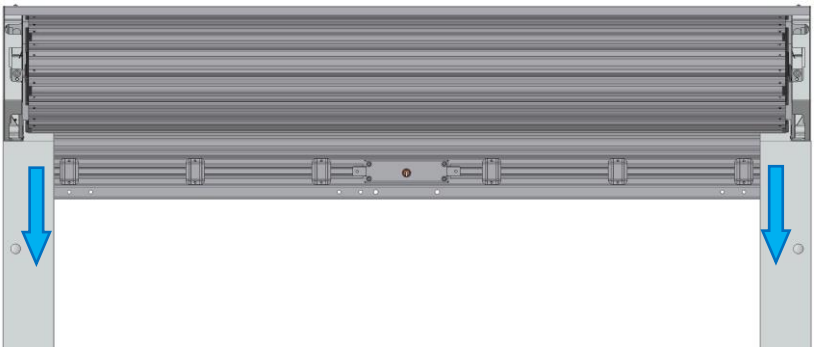

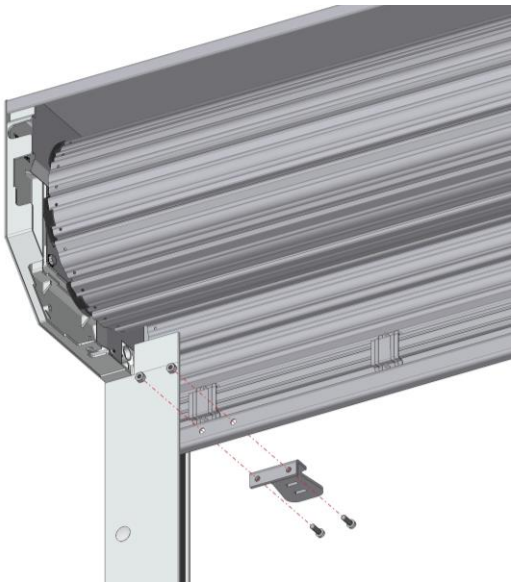

3. **Fixer la butée centrale et la poignée.**

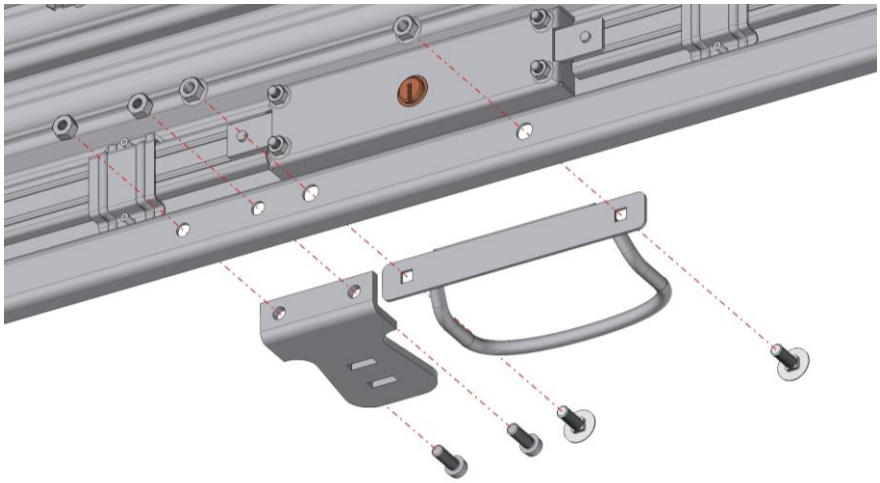

Ce document est la propriété exclusive de la société FTFM La Toulousaine et ne peut en aucun cas être copié. Il peut à tout moment subir des modifications en fonction de l'évolution du produit.

4. Former les invitations.

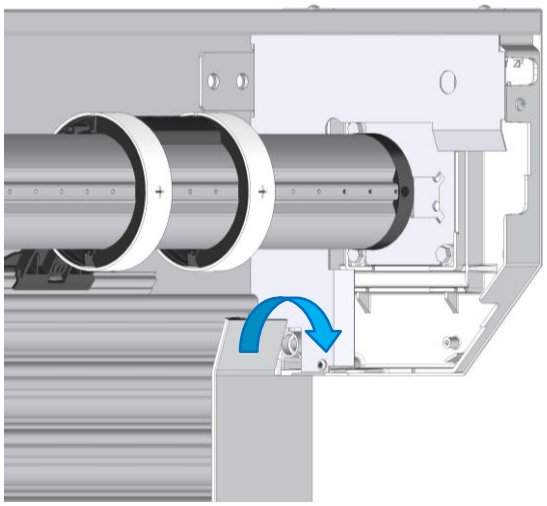

Finition

Insérer les bouchons sur les coulisses (uniquement en version applique).

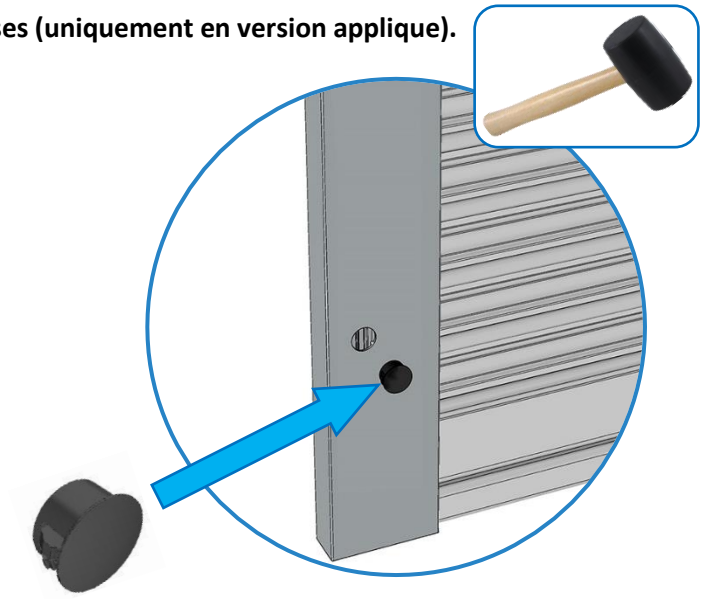

Ce document est la propriété exclusive de la société FTFM La Toulousaine et ne peut en aucun cas être copié. Il peut à tout moment subir des modifications en fonction de l'évolution du produit.