Notice
N° 7395

06/22

INSTALLATION

Portail Coulissant

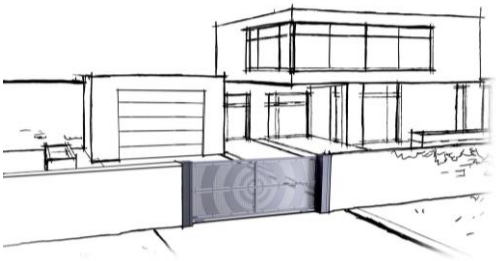

Double autoporté

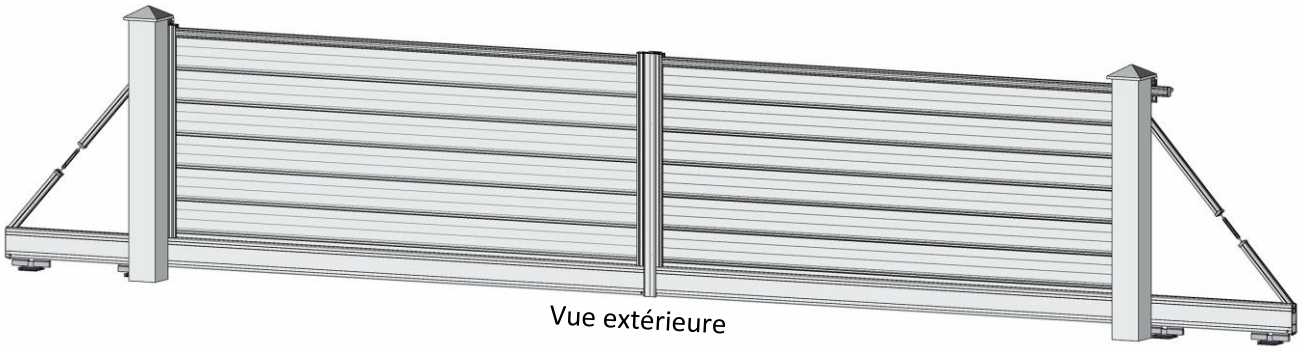

Vue extérieure

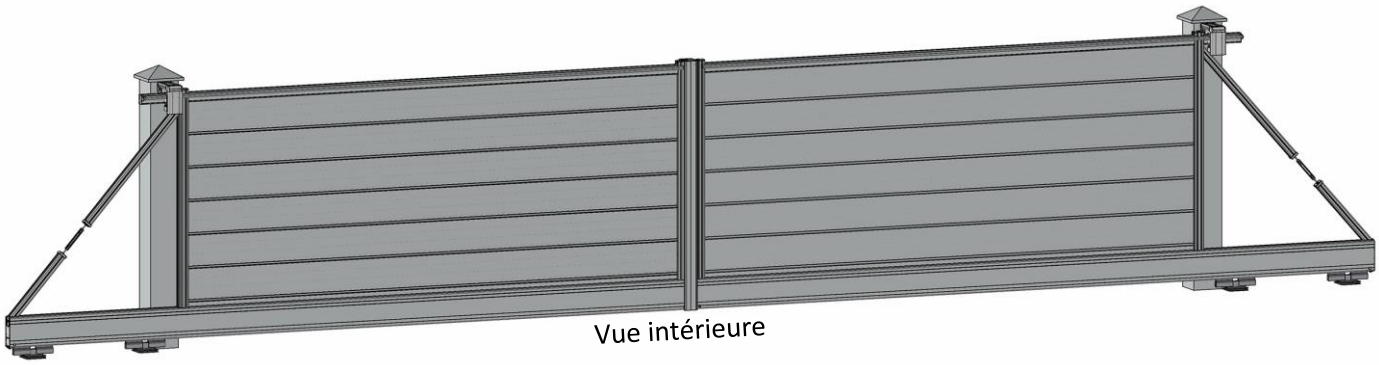

Vue intérieure

(Document réservé aux installateurs)

Ce document est la propriété exclusive de la société FTFM La Toulousaine et ne peut en aucun cas être copié. Il peut à tout moment subir des modifications en fonction de l'évolution du produit.

Sommaire

Instructions d'installation 3
Avant la pose 3
Matériel nécessaire 3
Bétonnage 4
Vue de dessus 4
Vue de face 4
Vue en perspective 5
Repérage 5
Entraxe des platines (vue de dessus) 5
Support moteur (vue de face) 6
Gainage (vue de dessus) 6
Montage des poutres 6
Réglage du niveau 6
Alignement des poutres (vue de dessus) 7
Montage du guidage haut 8
Installation des portails 8
Insérer les guides et engager les montants du portail dans la poutre 8
Déplacer l'ensemble du portail dans le guide haut 9
Fixer le portail à la poutre 9
Installation des butées d'ouverture 10
Réglage des tendeurs 10
Montage des butées fin de course (si motorisation) 11
Montage des goupilles de sécurité (si motorisation) 11
Montage des pièces de soutien 12
Fixation du profil de réception 12
Montage des guides centreurs 13
Montage des joints (profil de réception) 13
Montage des caches-jour 14
Motorisation 14
Montage du joint palpeur passif 14
Montage des supports moteurs 15
Montage de la crémaillère invisible 16
Finitions 16
Montage des bouchons côté tendeurs 16
Montage du bouchon haut (profil de réception) 16

Ce document est la propriété exclusive de la société FTFM La Toulousaine et ne peut en aucun cas être copié. Il peut à tout moment subir des modifications en fonction de l'évolution du produit.

Instructions d'installation

⚠ ATTENTION ! ⚠

Pour que le montage, l'utilisation et l'entretien de ce produit soient réalisés en toute sécurité, il est nécessaire de suivre les instructions données ici.
Pour la sécurité de tous, respectez les mesures de précaution ci-dessous.

- Avant de procéder au montage, lisez attentivement cette notice.
- Cette fermeture doit être installée par un installateur professionnel.
- Toutes les pièces livrées sont calculées spécifiquement pour ce produit.
  Ajouter et/ou utiliser d'autres éléments peut être préjudiciable à la sécurité et à la garantie du produit.
- Toute modification ou amélioration de cette fermeture doit être conforme à la norme EN 13241 + A2.
  Dans ce cas, un dossier "Modification/Transformation" doit être établi par l'installateur suivant la norme EN 12635 annexe C.
- Travailler en respectant les consignes de sécurité.
  Utiliser les outils nécessaires à la mise en œuvre des produits.
  Veiller à travailler sur un sol stable.
- Veiller à avoir un espace de montage suffisamment lumineux, dégagé, propre et balisé.
- Veiller à ce qu'aucune autre personne que les installateurs ne soit présente sur le chantier.
  En effet, les personnes non autorisées comme les enfants, pouvant être présents sur le chantier, risquent de se blesser durant le montage.
- Tous les composants de cette fermeture doivent être installés conformément aux instructions d'installations stipulées dans cette notice.
- Toutes les exigences des normes EN 13241 + A2 doivent être satisfaites et vérifiées, si nécessaires.

Couple maxi de serrage :
Vis d'assemblage = 10 Nm

Avant la pose

Matériel nécessaire

- Tréteaux
- Chiffon
- Niveau laser/à bulle
- Fil à plomb
- Mètre à ruban (8 m)
- Pinceau et graisse universelle
- Perçeuse à percussion
- Jeux de forets acier/béton
- Marteau/Burin
- Visserie et chevilles adaptées au support
- Visseuse avec embouts
- Clés plates/à pipe/allen
- Cales de hauteur 90 mm
- Disqueuse

Ce document est la propriété exclusive de la société FTFM La Toulousaine et ne peut en aucun cas être copié. Il peut à tout moment subir des modifications en fonction de l'évolution du produit.

Bétonnage

Vue de dessus

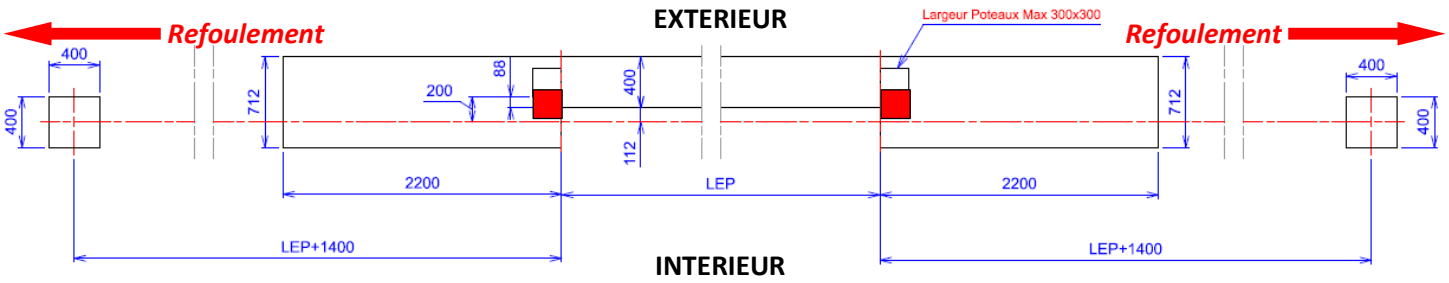

LEP = Longueur Entre Poteaux

Détail des gaines :

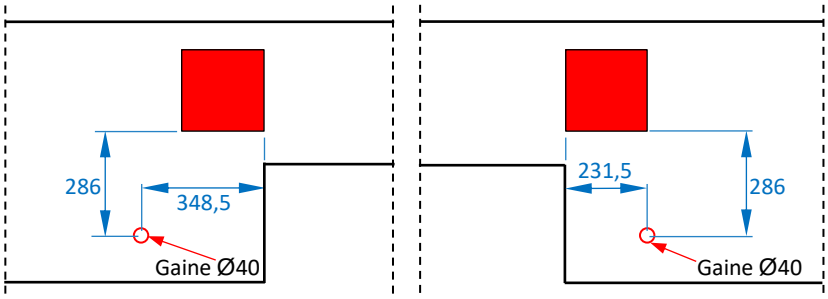

Vue de face

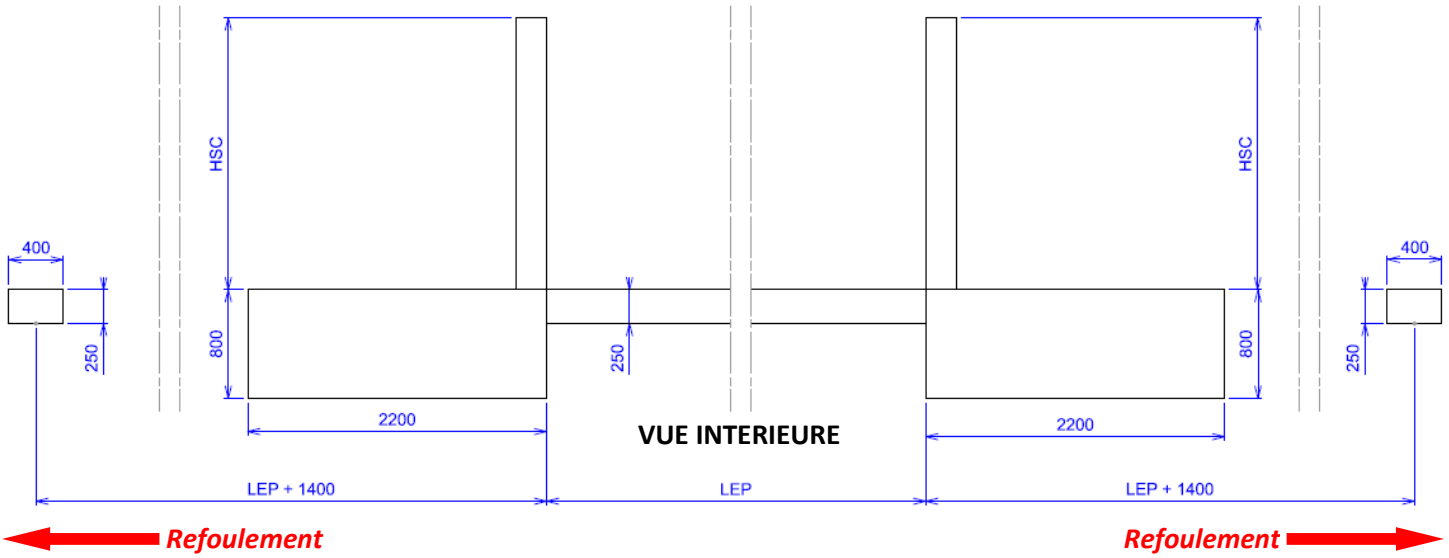

LEP = Longueur Entre Poteaux
HSC = Hauteur Sous Chapeau

Ce document est la propriété exclusive de la société FTFM La Toulousaine et ne peut en aucun cas être copié. Il peut à tout moment subir des modifications en fonction de l'évolution du produit.

Vue en perspective

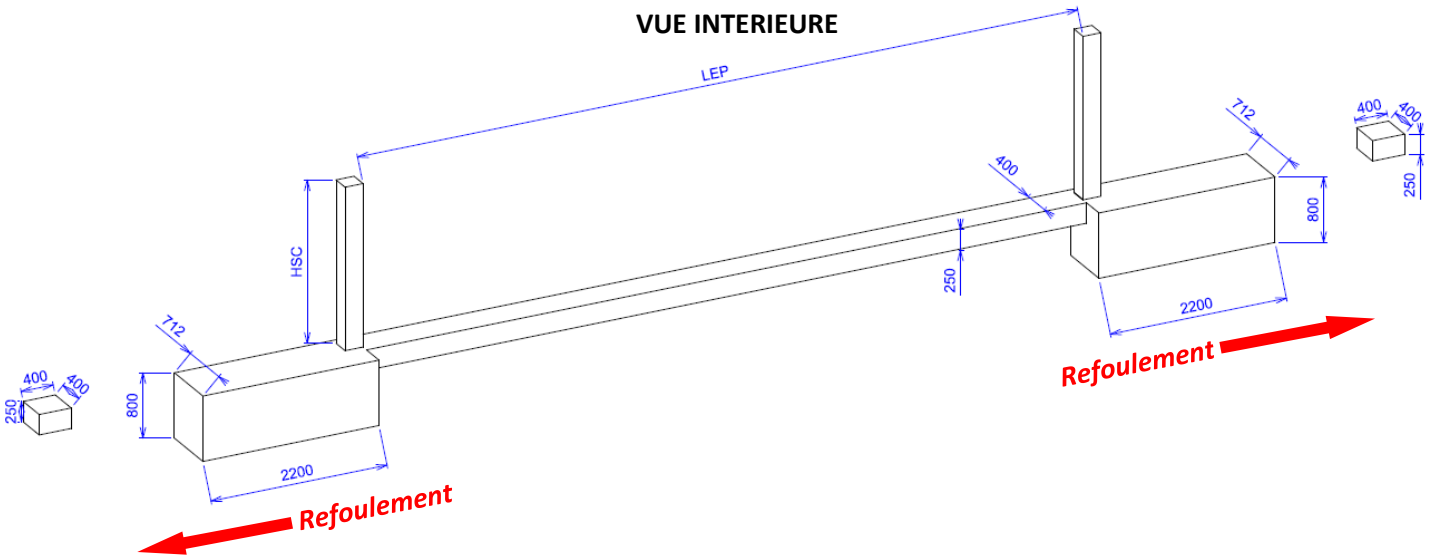

LEP = Longueur Entre Poteaux
HSC = Hauteur Sous Chapeau

Repérage

Entraxe des platines (vue de dessus)

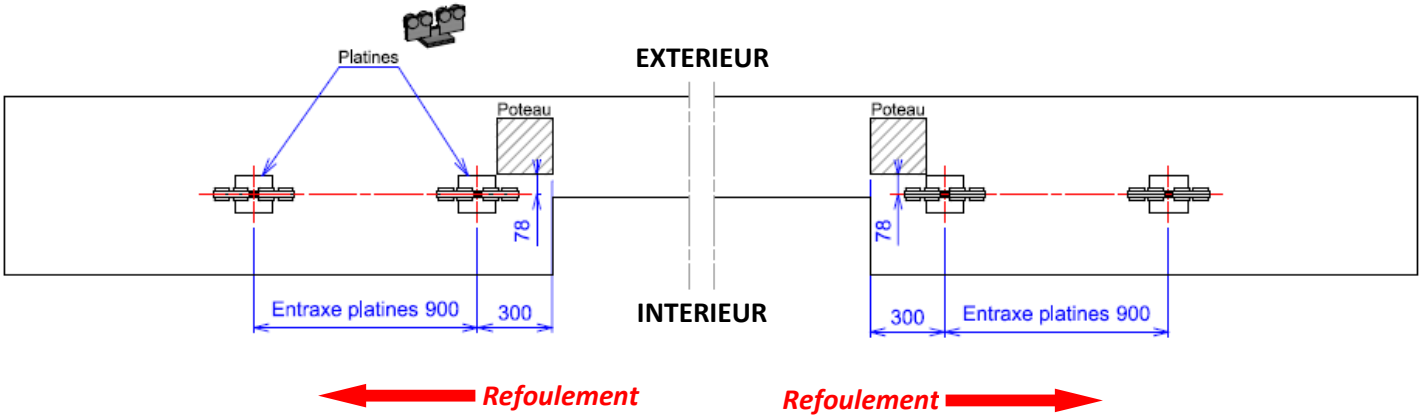

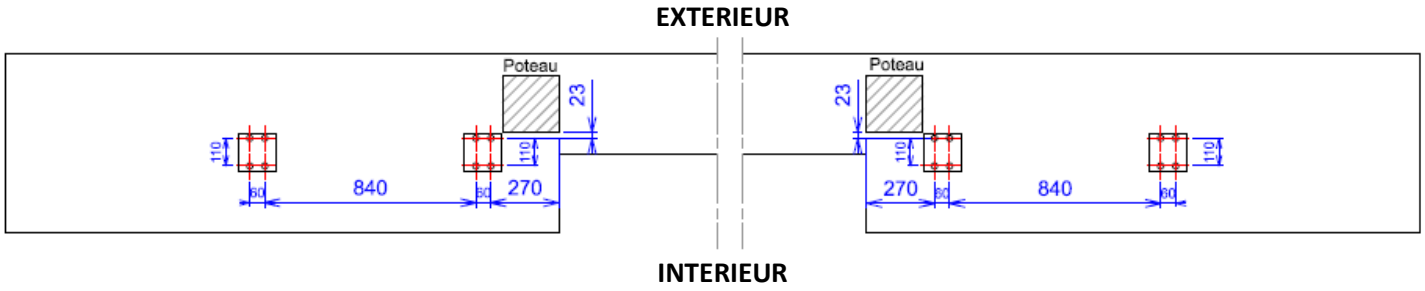

Ce document est la propriété exclusive de la société FTFM La Toulousaine et ne peut en aucun cas être copié. Il peut à tout moment subir des modifications en fonction de l'évolution du produit.

Support moteur (vue de face)

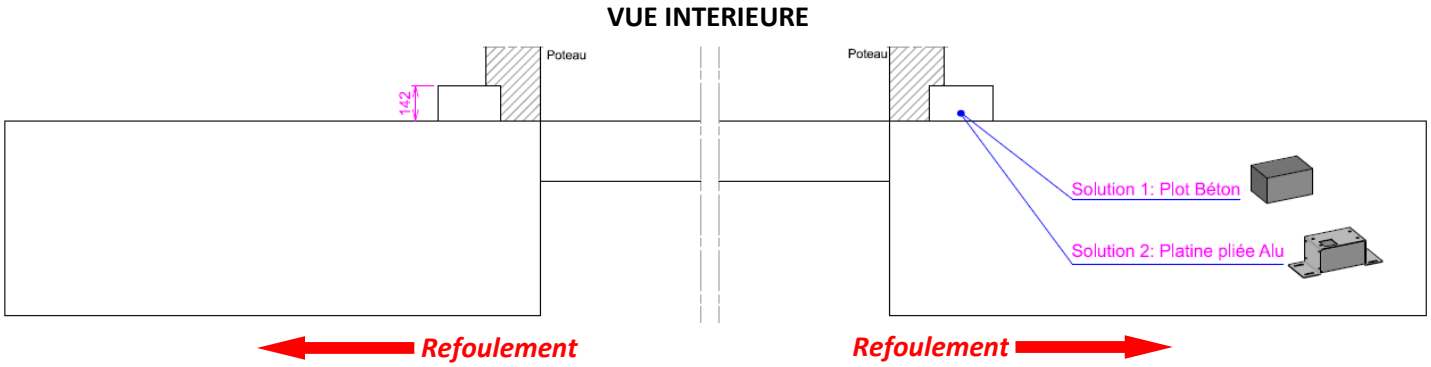

Gainage (vue de dessus)

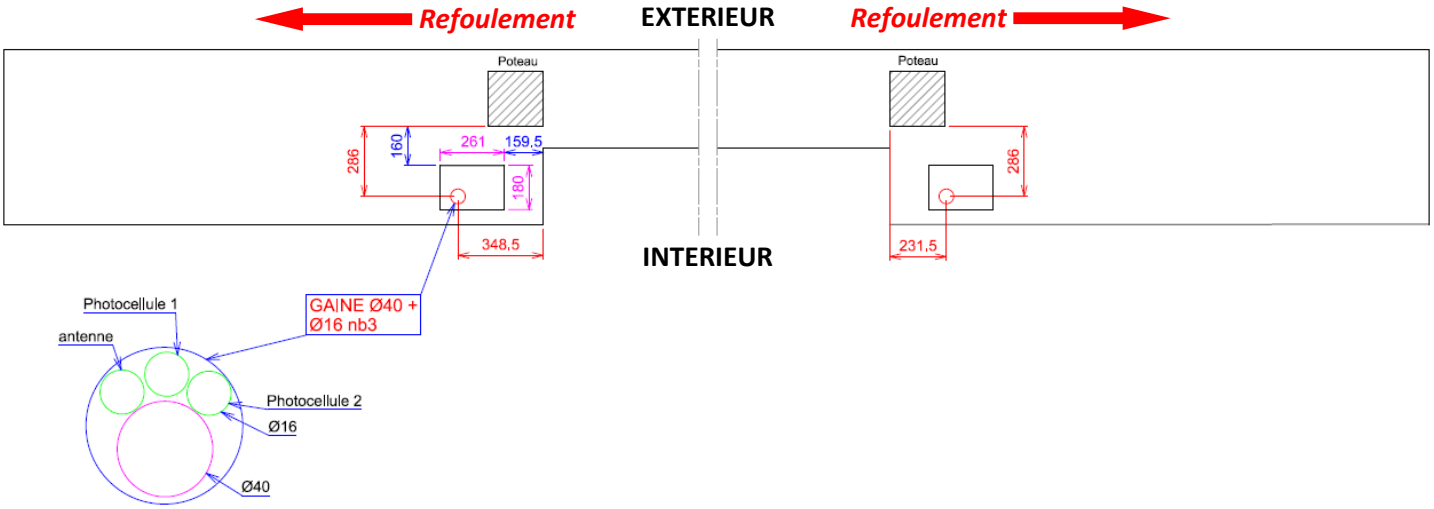

Montage des poutres

Réglage du niveau

- **Engager la poutre dans les montures porte-à-faux**
  Nota : Si le portail est motorisé, vérifier que les perçages de la crémaillère invisible sont côté intérieur.

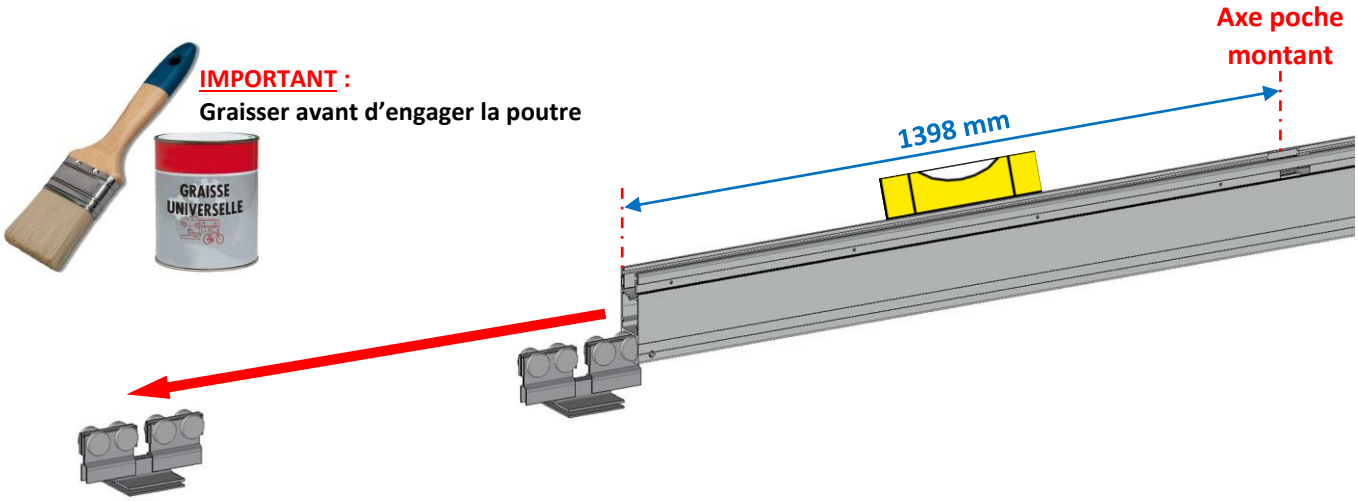

Ce document est la propriété exclusive de la société FTFM La Toulousaine et ne peut en aucun cas être copié. Il peut à tout moment subir des modifications en fonction de l'évolution du produit.

- **Placer le niveau sur la poutre**
  Conseil : Incliner un peu la poutre vers le haut côté fermeture ;
  Car par la suite, elle supportera le poids du portail.

Régler le niveau en serrant les vis d'extrémités

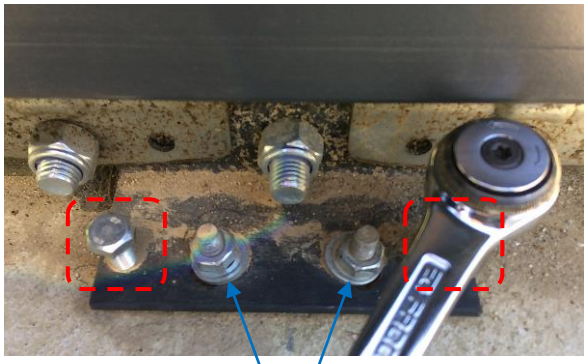

Desserrer légèrement les vis
pour faciliter le réglage

IMPORTANT : Après le réglage, resserrer les vis du centre.

Répéter le même montage, pour la 2ème poutre.

Alignement des poutres (vue de dessus)

- **Les 2 poutres doivent être alignées et la distance entre poteau/poutre doit être identique sur les 2.**
  Nota : Si besoin, desserrer les fixations du centre des montures et régler les plaques à l'aide des trous oblongs.

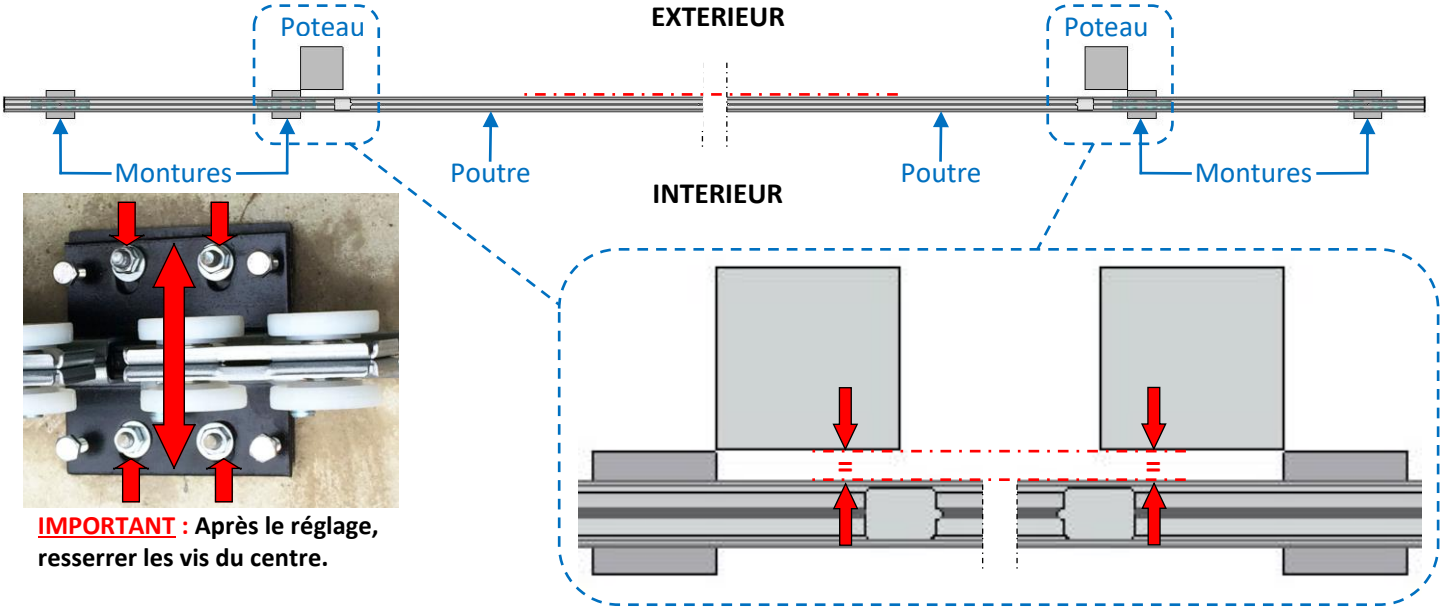

IMPORTANT : Après le réglage, resserrer les vis du centre.

Ce document est la propriété exclusive de la société FTFM La Toulousaine et ne peut en aucun cas être copié. Il peut à tout moment subir des modifications en fonction de l'évolution du produit.

Montage du guidage haut

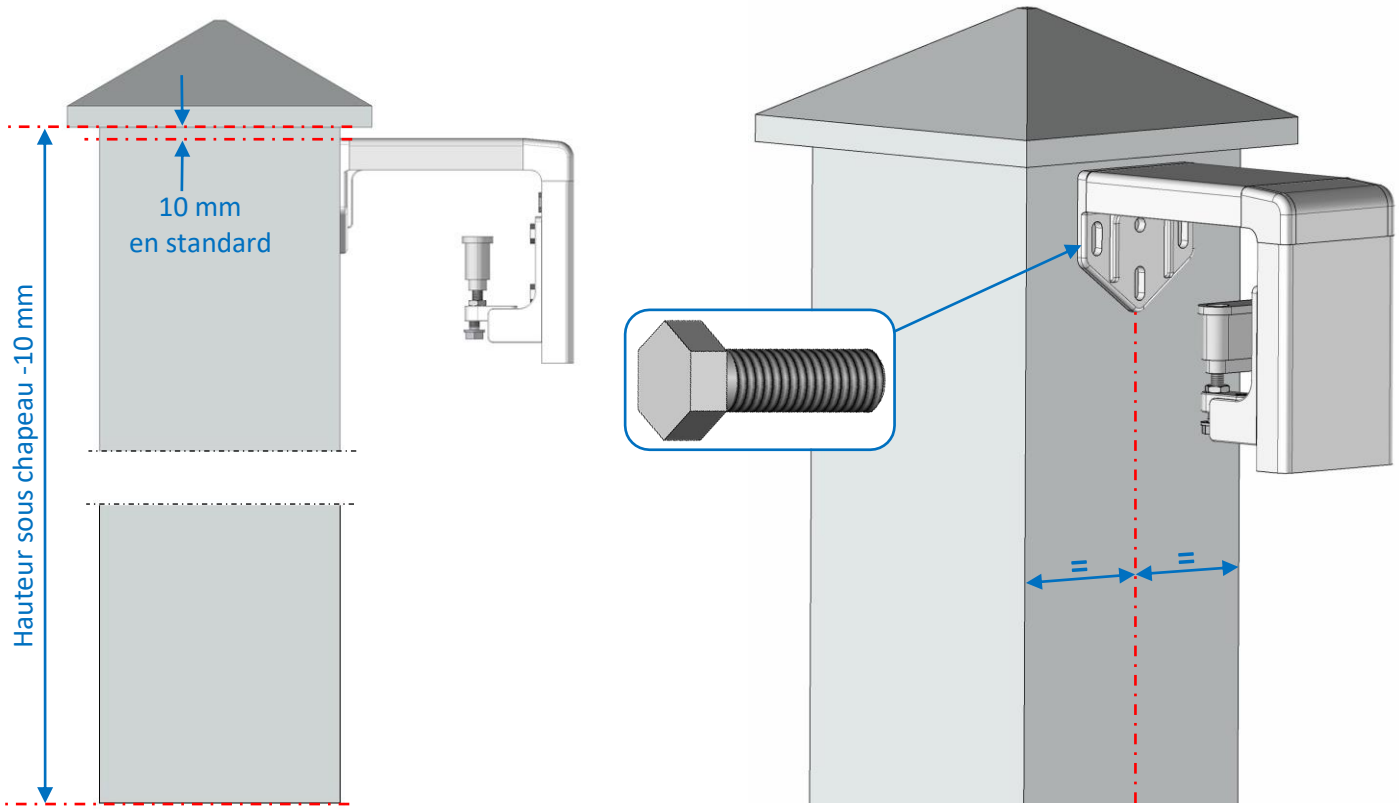

- **Fixer le guidage haut sur le poteau** (serrer provisoirement les vis).
  Nota : Si poteaux aluminium 224 mm à visser : Fixer les vis TH M8x25 avec la plaque de fixation 76x55x5 M8.
  Si poteaux aluminium 224 mm à sceller : Fixer les vis TH M8x20 et les lardons 25x20x5 M8.

Répéter le même montage, pour le 2ème guidage haut.

Installation des portails

Insérer les guides et engager les montants du portail dans la poutre

- **Positionner la poutre en ouverture totale**

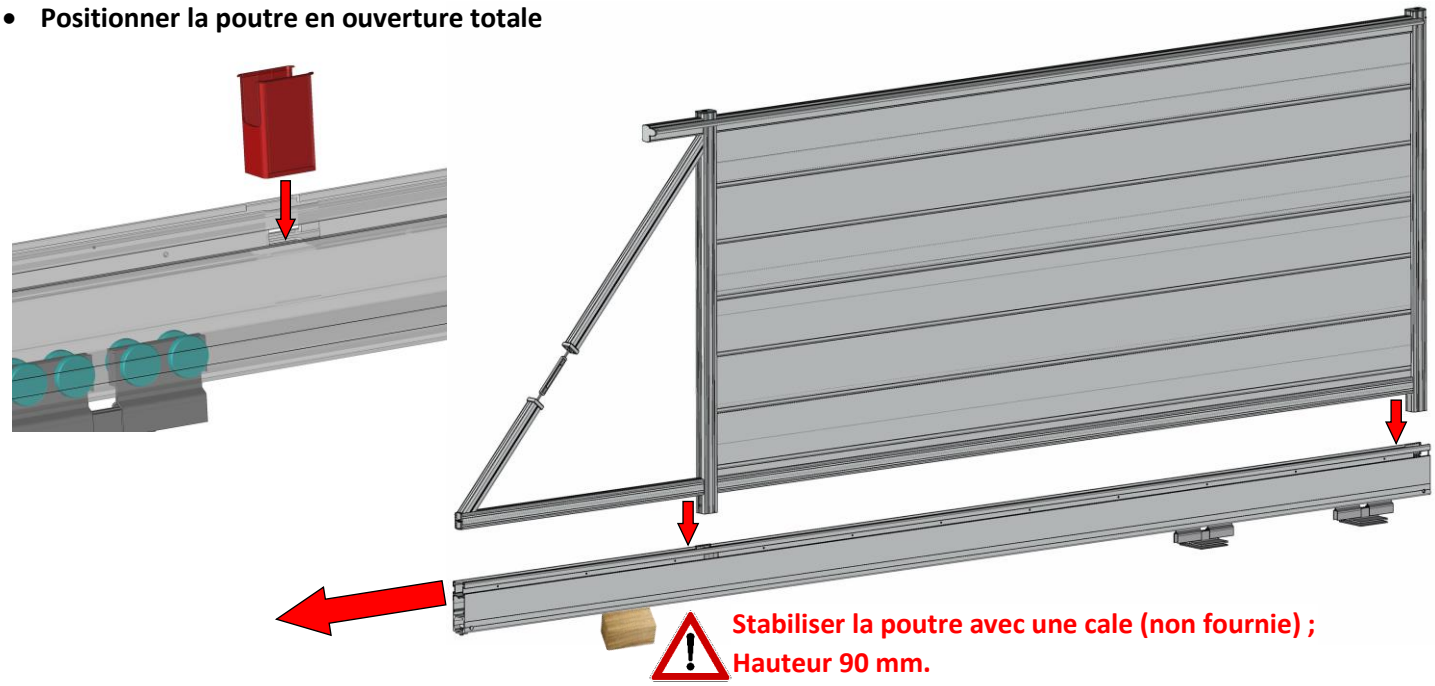

Ce document est la propriété exclusive de la société FTFM La Toulousaine et ne peut en aucun cas être copié. Il peut à tout moment subir des modifications en fonction de l'évolution du produit.

Déplacer l'ensemble du portail dans le guide haut

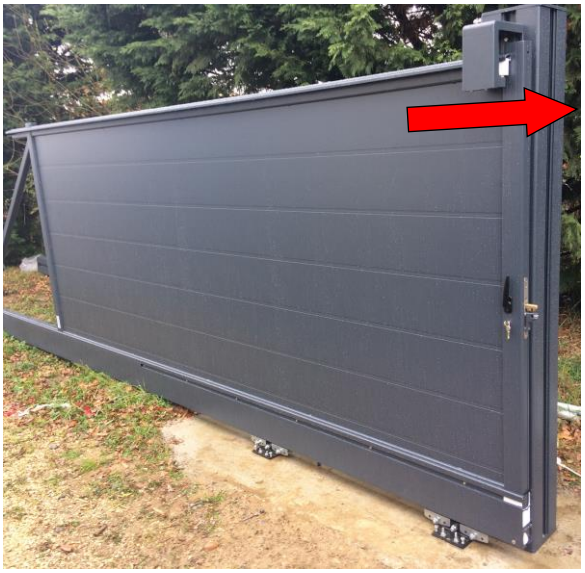

Régler et serrer toutes les vis du guidage définitivement

Fixer le portail à la poutre

Régler le portail d'aplomb

Sur toute la longueur de la poutre, percer la traverse basse
(se servir des avant-trous sur la poutre)

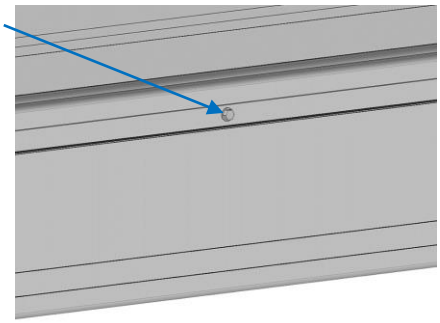

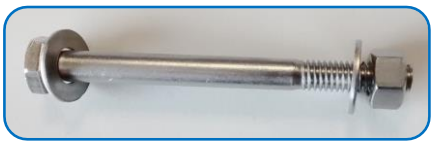

Visser l'ensemble poutre/portail
avec les boulons TH M6x65 et y ajouter une rondelle à chaque extrémité.

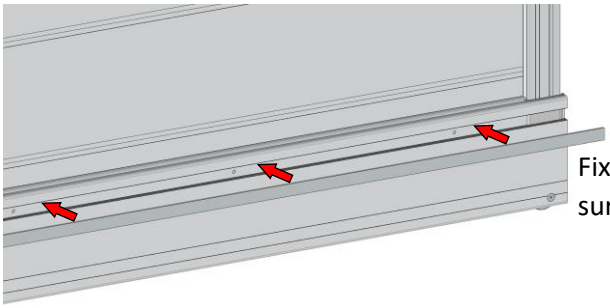

Fixer les clips de finition
sur chaque côté de la poutre.

Répéter le même montage, pour le 2ème portail.

Ce document est la propriété exclusive de la société FTFM La Toulousaine et ne peut en aucun cas être copié. Il peut à tout moment subir des modifications en fonction de l'évolution du produit.

Installation des butées d'ouverture

- **Ouvrir le portail complètement.**
  Repérer la position de la butée d'ouverture sur le sol,
  puis fixer-la avec 2 chevilles à frapper ou des vis adaptées (non fournies).

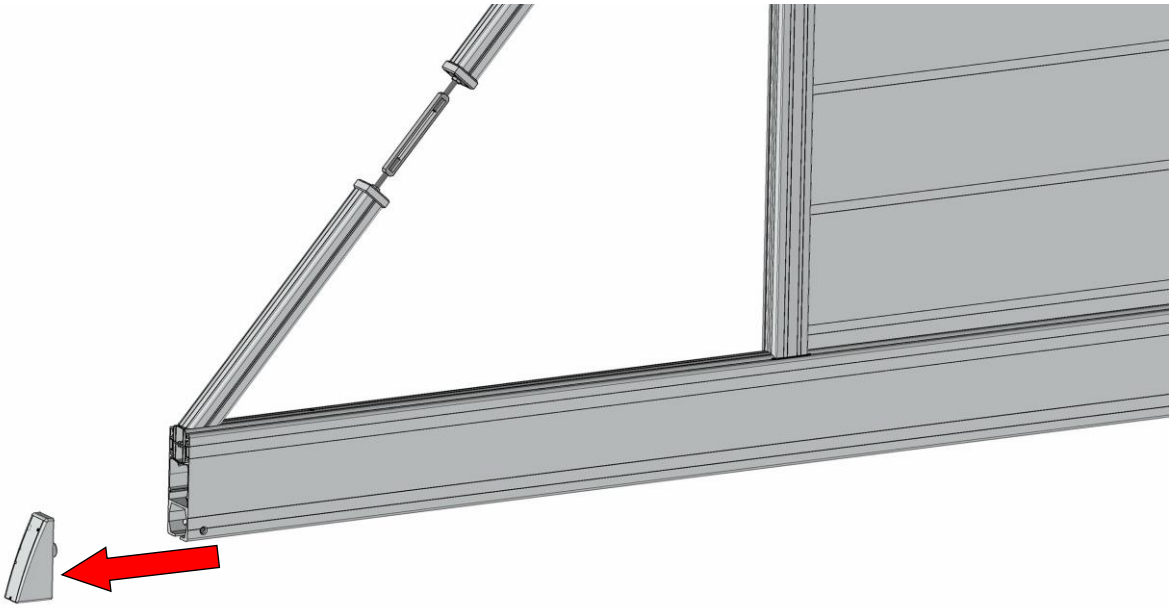

Répéter le même montage, pour la 2ème butée d'ouverture.

Réglage des tendeurs

- **Fermer le portail :**

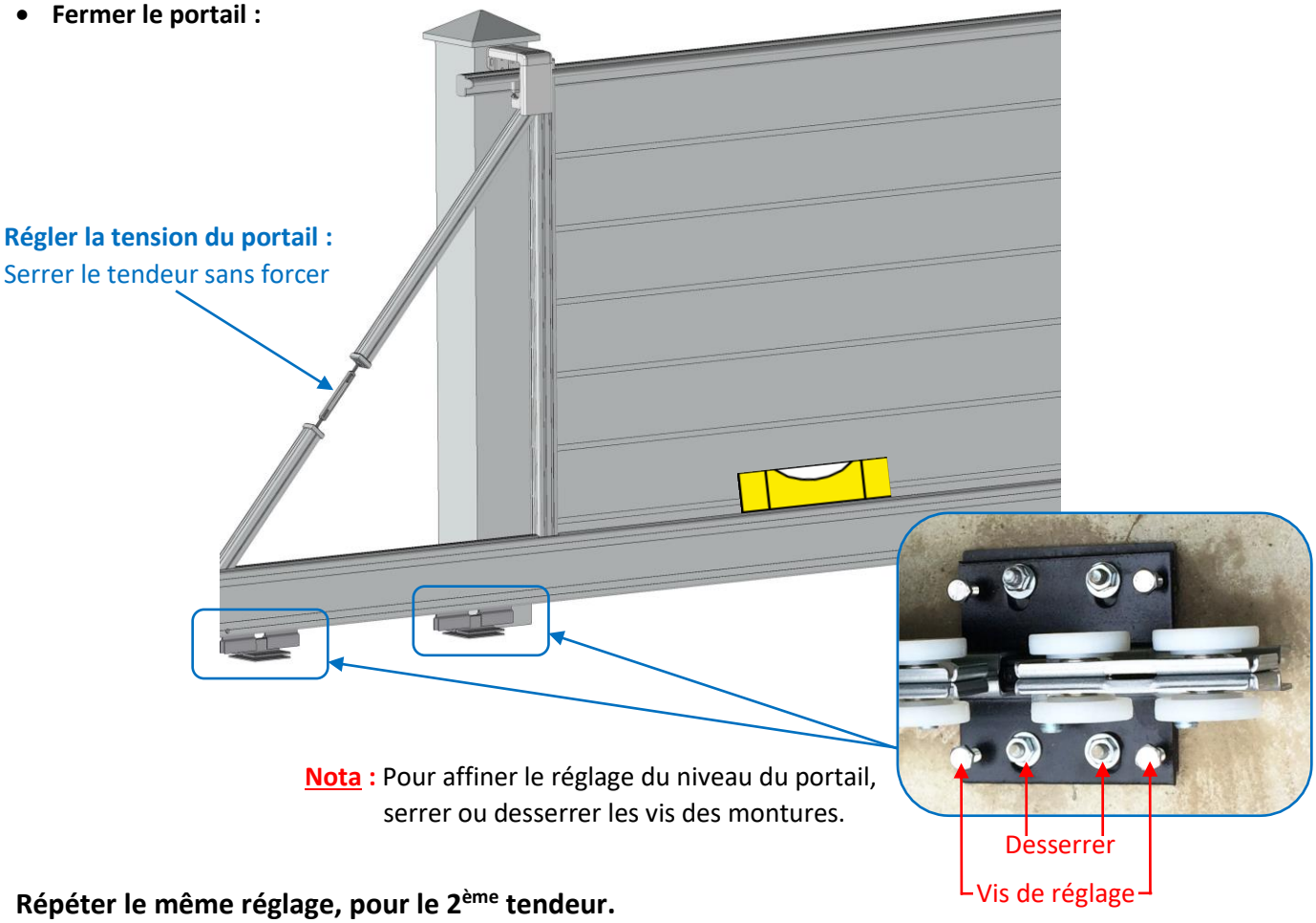

Nota : Pour affiner le réglage du niveau du portail, serrer ou desserrer les vis des montures.

Répéter le même réglage, pour le 2ème tendeur.

Ce document est la propriété exclusive de la société FTFM La Toulousaine et ne peut en aucun cas être copié. Il peut à tout moment subir des modifications en fonction de l'évolution du produit.

Montage des butées fin de course (si motorisation)

- **Placer la butée en bout de poutre.**

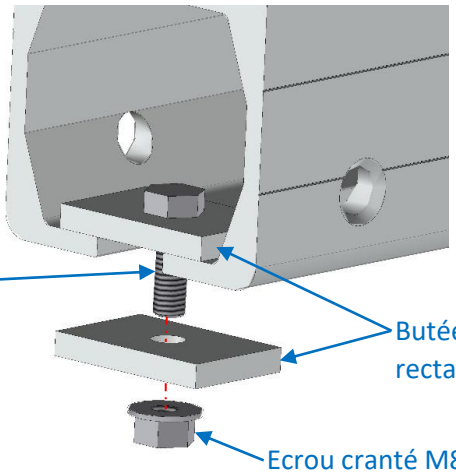

Nota : L'écrou est à serrer définitivement, au moment de régler le moteur.

Répéter le même montage, pour la 2ème butée.

Montage des goupilles de sécurité (si motorisation)

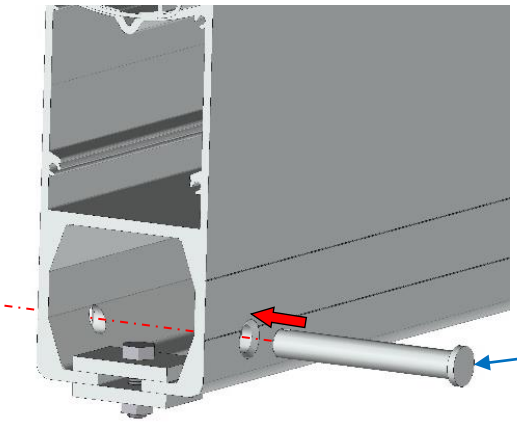

Insérer la goupille percée et la bloquée avec la goupille béta.

Info : Les goupilles permettent au portail de rester sur les roulettes.

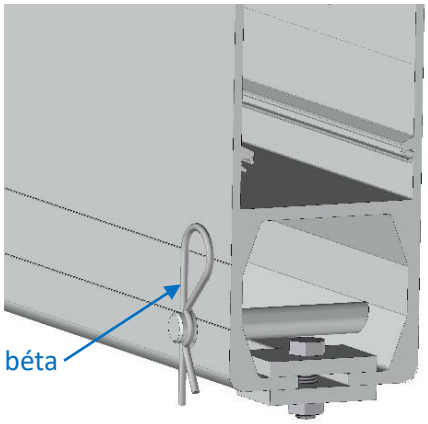

Répéter le même montage, pour la 2ème goupille.

Ce document est la propriété exclusive de la société FTFM La Toulousaine et ne peut en aucun cas être copié. Il peut à tout moment subir des modifications en fonction de l'évolution du produit.

Montage des pièces de soutien

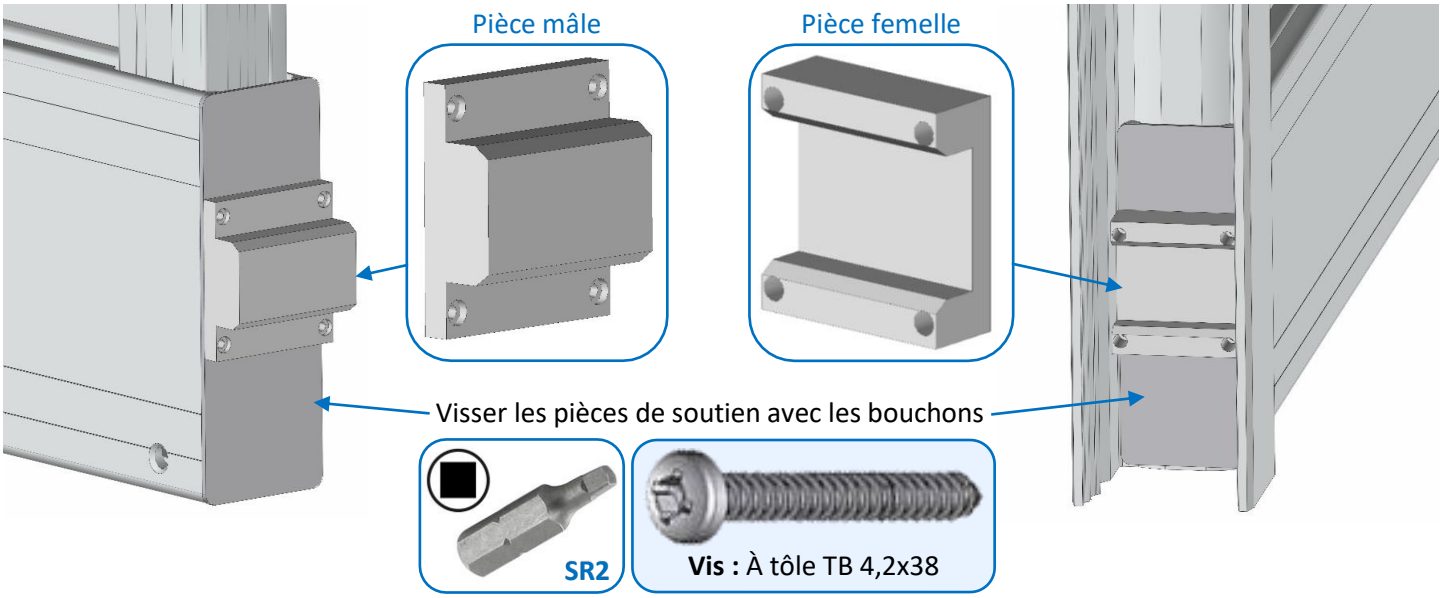

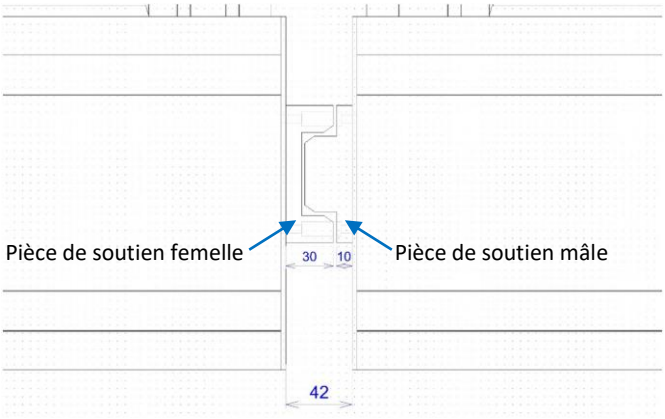

VUE DE FACE

Fixation du profil de réception

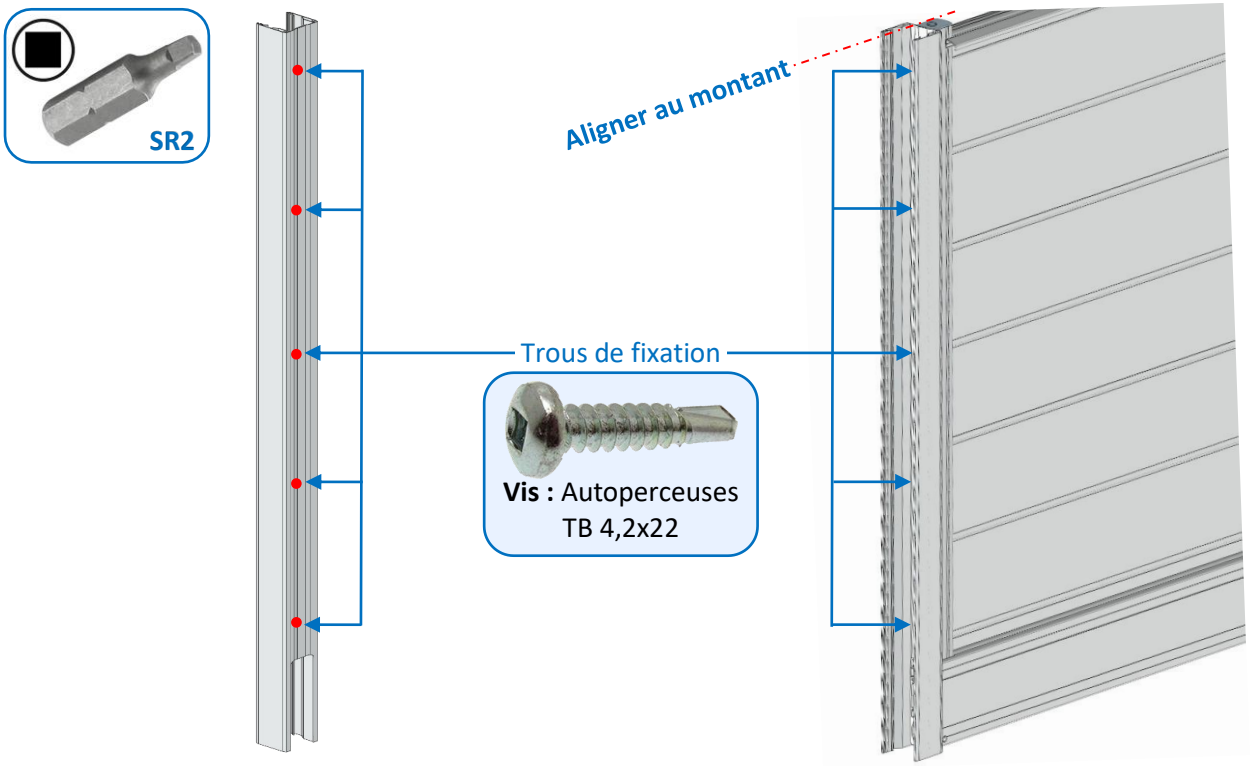

Ce document est la propriété exclusive de la société FTFM La Toulousaine et ne peut en aucun cas être copié. Il peut à tout moment subir des modifications en fonction de l'évolution du produit.

Montage des guides centreurs

Respecter le sens des guides centreurs, à l'intérieur du profil

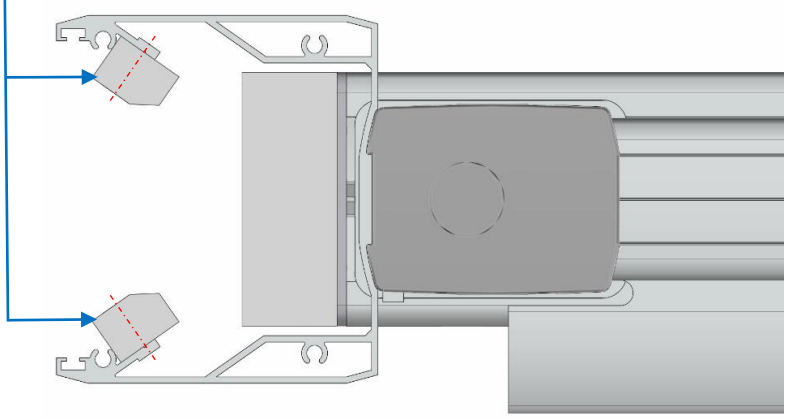

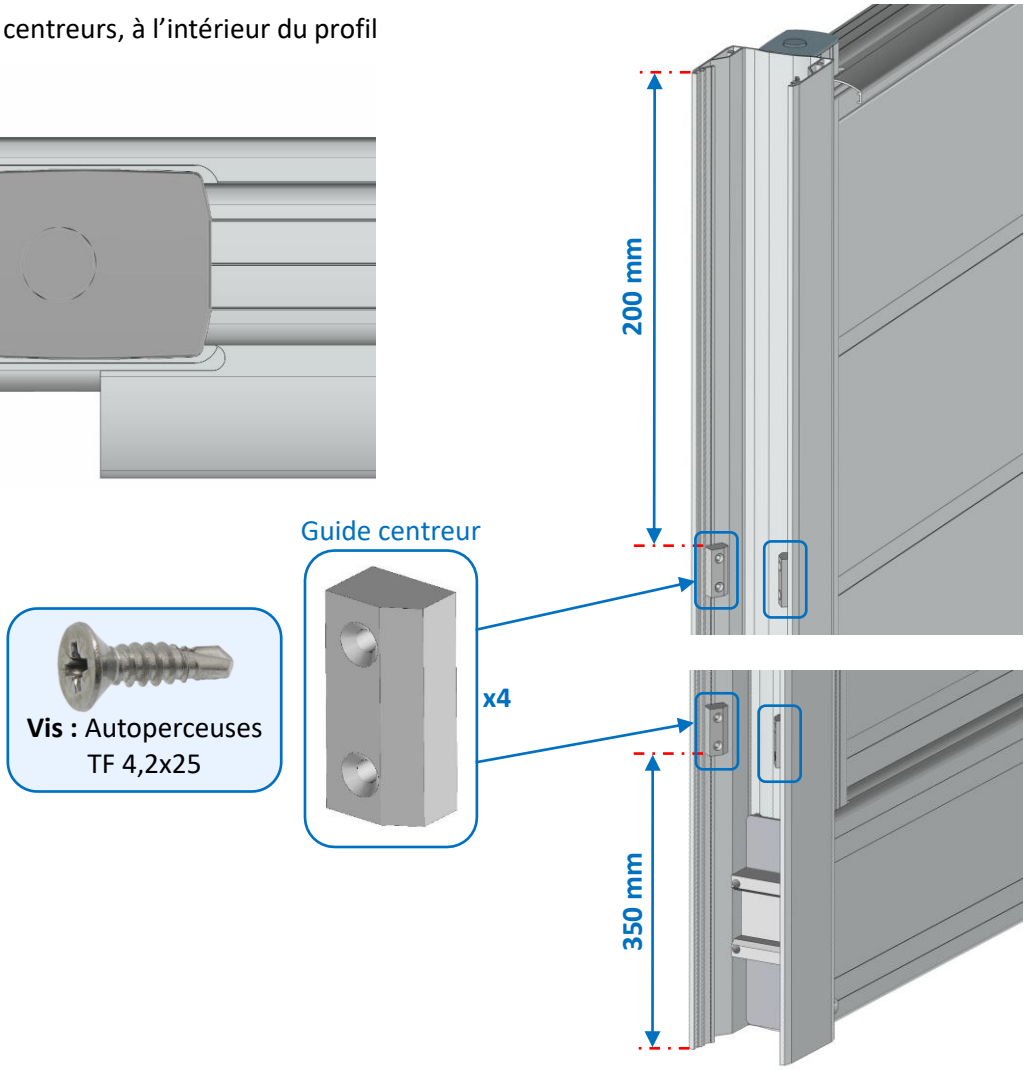

Montage des joints (profil de réception)

Glisser les joints à l'intérieur des rainures, en respectant le sens

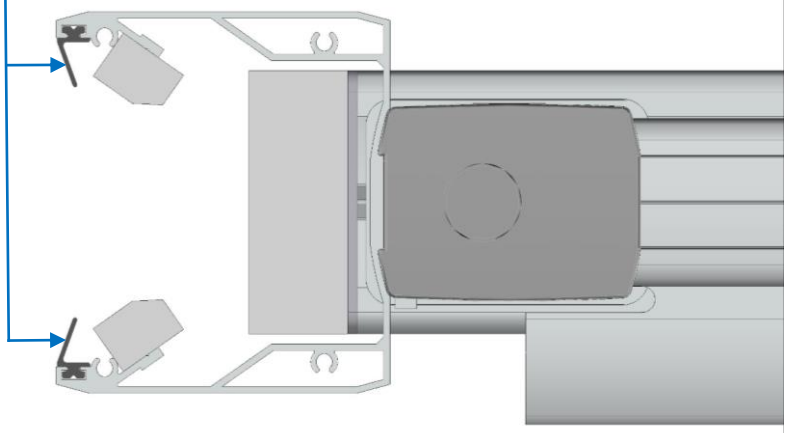

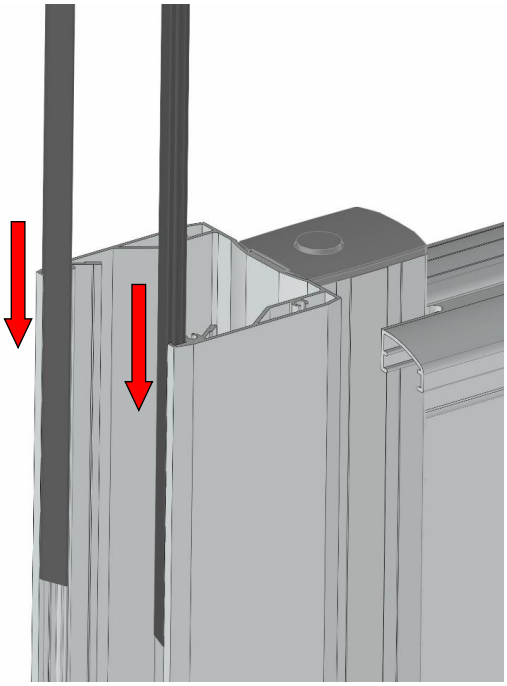

Ce document est la propriété exclusive de la société FTFM La Toulousaine et ne peut en aucun cas être copié. Il peut à tout moment subir des modifications en fonction de l'évolution du produit.

Montage des caches-jour

1- Nettoyer la surface du montant du portail, côté extérieur.

2- Placer l'adhésif contre le montant,
en retirant sa pellicule de protection.

3- Coller le profil cache-jour contre l'adhésif,
en appuyant fortement.

4- Glisser la brosse dans le profil.

Répéter le même montage, pour le 2ème cache-jour.

Motorisation

Montage du joint palpeur passif

Rail en C,
à fixer sur le montant

Vis : Autoperceuses
TF 4,2x25

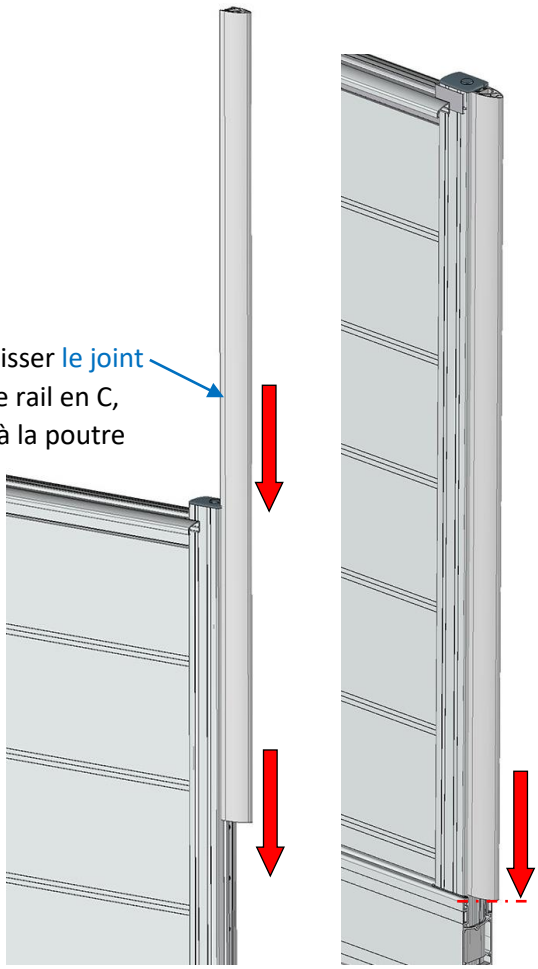

Nota :
Si le portail est ajouré
Rajouter 2 joints palpeurs
sur chaque poteau.

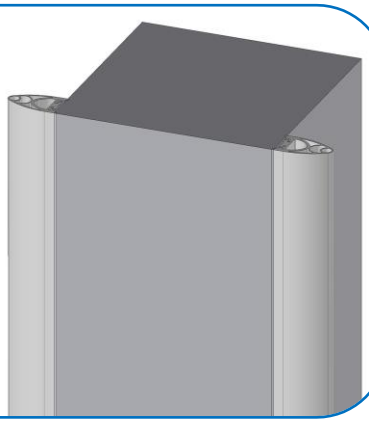

Répéter le même montage, pour le 2ème joint palpeur.

IMPORTANT : Vérifier en fin d'installation, le niveau et l'aplomb des portails.
Les pièces de soutien mâle et femelle, le joint palpeur avec le profil de réception doivent s'emboîter.

Ce document est la propriété exclusive de la société FTFM La Toulousaine et ne peut en aucun cas être copié. Il peut à tout moment subir des modifications en fonction de l'évolution du produit.

Montage des supports moteurs

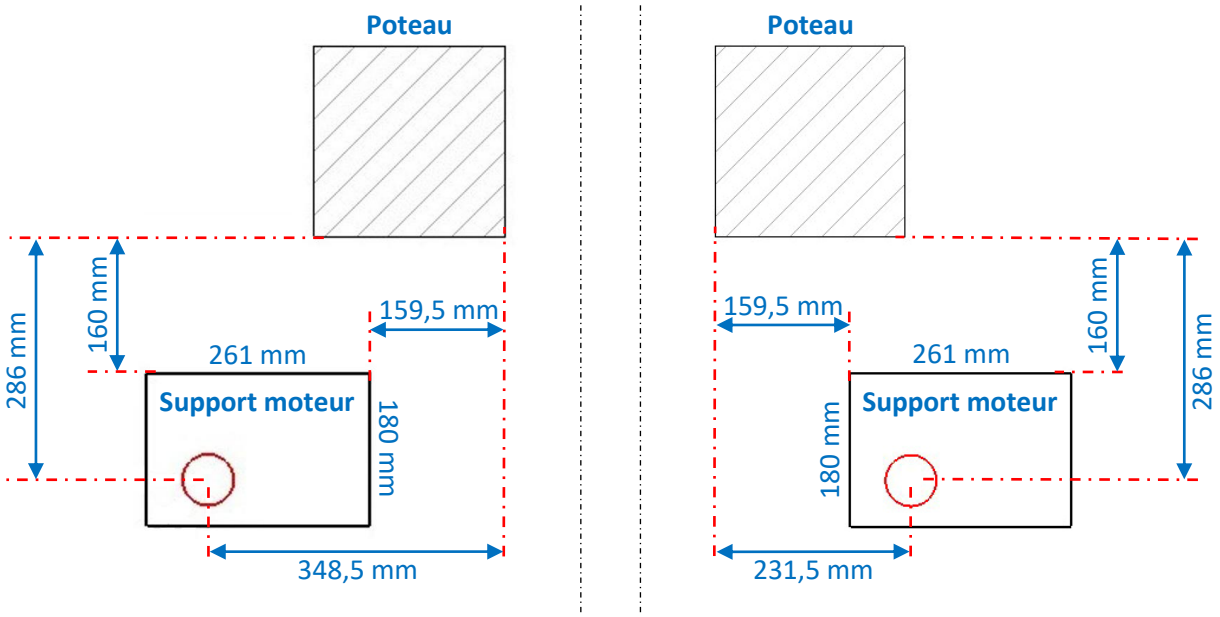

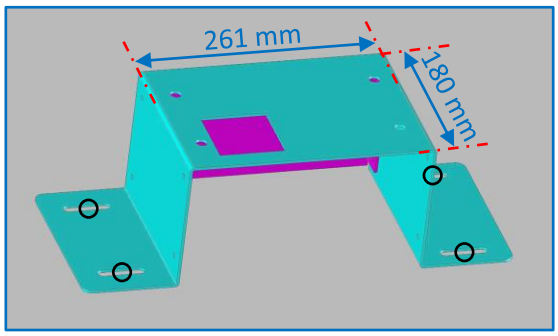

Fixer le support moteur au sol, en respectant les cotes ci-dessus.

- Adaptez des fixations (non fournies) en fonction du support

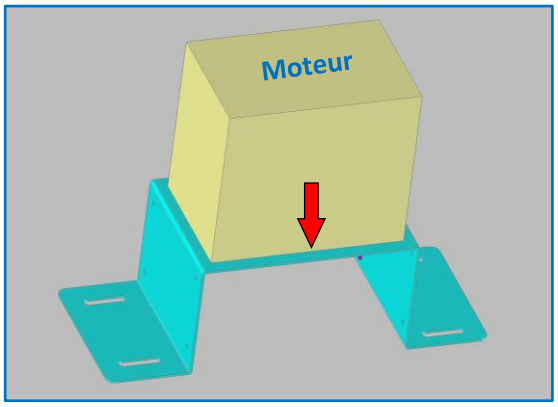

Fixer le moteur sur le support.

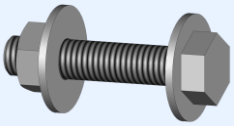

Vis : TH M10x50 + Rondelles M10 + Ecrous M10

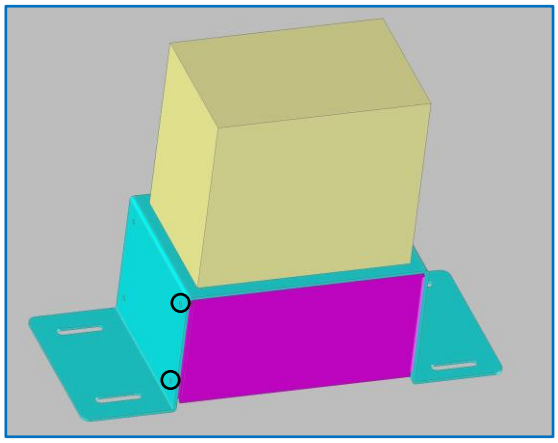

- Fixer le cache sous le support.

Vis : Autoperceuses TH 6,3x25

Répéter le même montage, pour le 2ème support moteur.

Ce document est la propriété exclusive de la société FTFM La Toulousaine et ne peut en aucun cas être copié. Il peut à tout moment subir des modifications en fonction de l'évolution du produit.

Montage de la crémaillère invisible

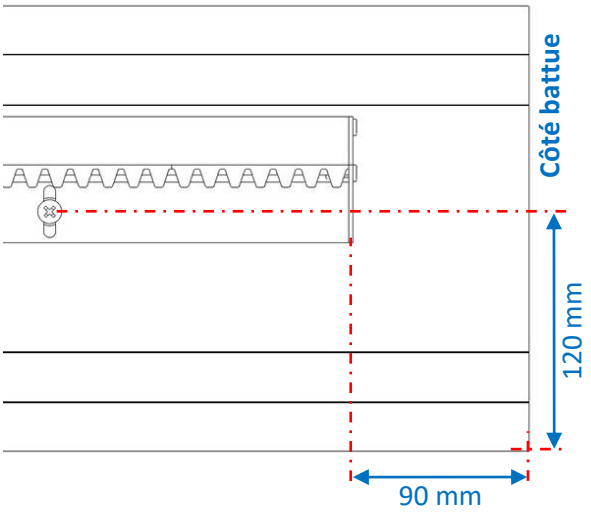

Côté intérieur, positionner la crémaillère sur les avant-trous, en respectant les cotes ci-contre. Vérifier le réglage de la crémaillère par rapport au moteur, puis la fixer.

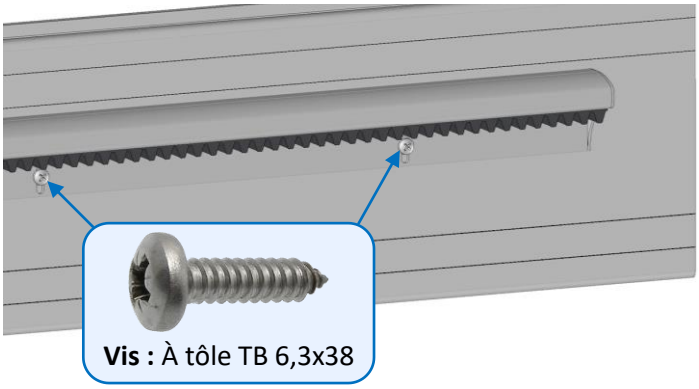

Répéter le même montage, pour la 2ème crémaillère.

Finitions

Montage des bouchons côté tendeurs

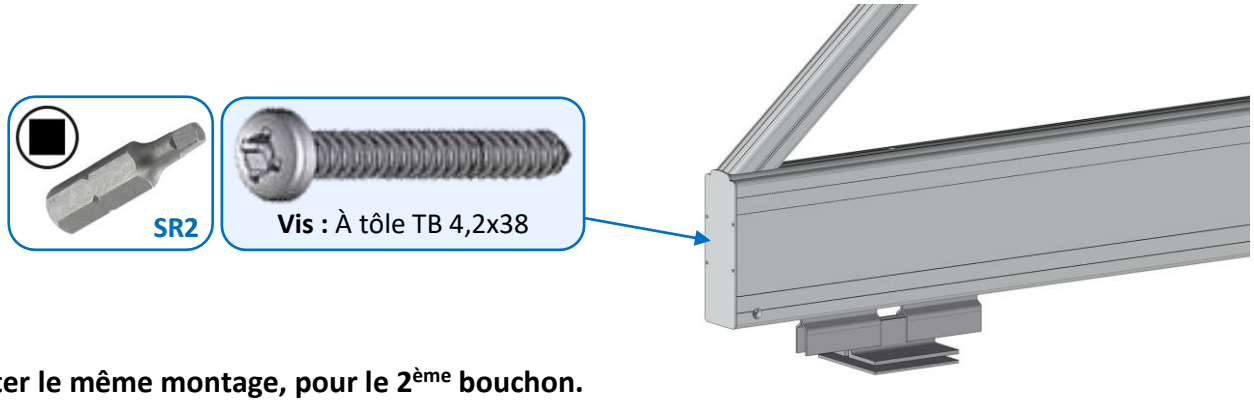

Répéter le même montage, pour le 2ème bouchon.

Montage du bouchon haut (profil de réception)

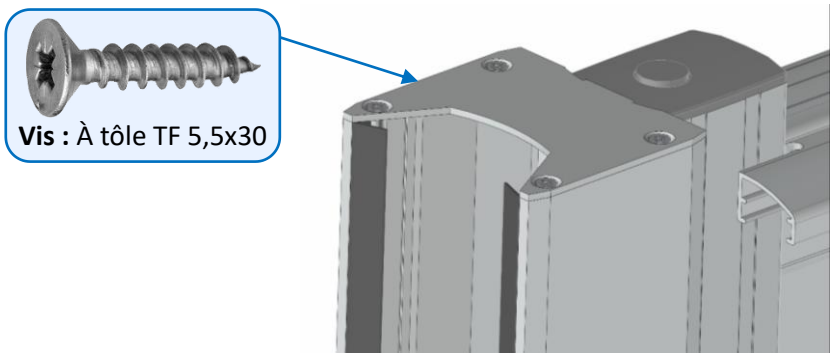

En fin d'installation, contrôler les points suivants :
- Vérifier le niveau et l'aplomb des portails ; L'alignement des poutres.
- Contrôler l'ouverture et la fermeture des portails.
- Vérifier que les pièces de soutien mâle/femelle, le joint palpeur/profil de réception s'emboîtent à la fermeture.

Pour la motorisation des portails, se référer à la notice de montage du fournisseur, se trouvant dans le colis moteur.

Ce document est la propriété exclusive de la société FTFM La Toulousaine et ne peut en aucun cas être copié. Il peut à tout moment subir des modifications en fonction de l'évolution du produit.