LA TOULOUSAINE

Notice d'installation

N°1800

09/15

RIDEAU MURAX P47

RIDEAUX MURAX PETITE LAMES
Manœuvre par bâton

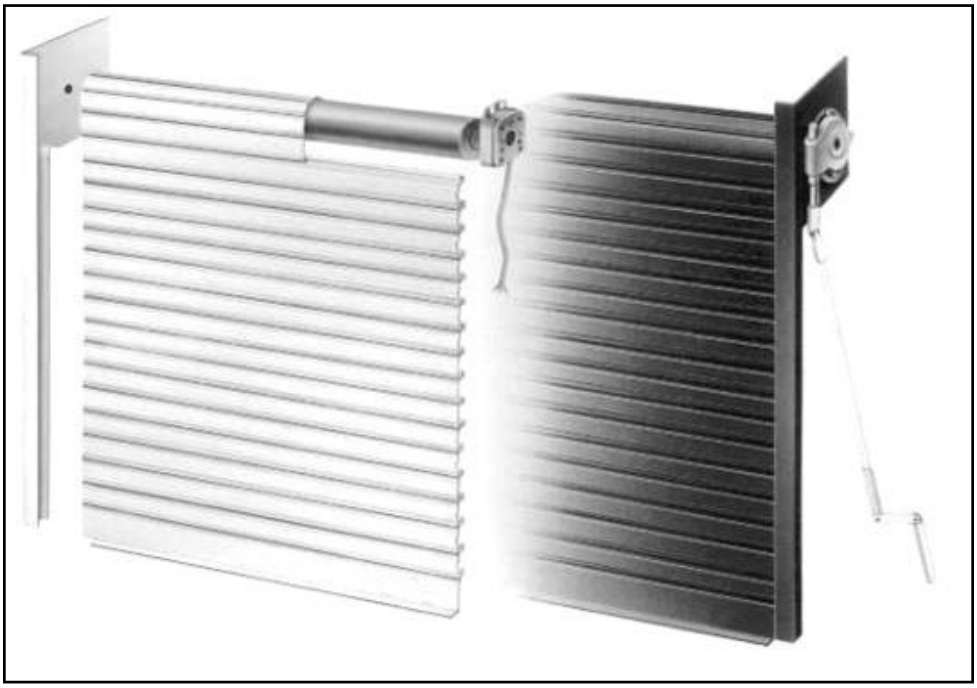

(Document réservé aux installateurs)

Ce document est la propriété exclusive de la société FTFM La Toulousaine et ne peut en aucun cas être copié. Il peut à tout moment subir des modifications en fonction de l'évolution du produit.

Instructions d'installation

ATTENTION !

Pour que le montage,
l'utilisation et l'entretien de ce produit soient réalisés en toute sécurité,
il est nécessaire de suivre les instructions données ici.
Pour la sécurité de tous,

* Avant de procéder au montage, lisez attentivement cette notice.

* Cette fermeture doit être installée par un installateur professionnel correctement formé.

* Toutes les pièces livrées sont calculées spécifiquement pour ce produit.
Ajouter d'autres éléments peut être préjudiciable à la sécurité et à la garantie du produit.

* Toute modification ou amélioration de cette fermeture doit être conforme à la norme EN 13241-1.
Dans ce cas, un dossier "modification/transformation" doit être établi par l'installateur suivant la norme EN 12635 annexe C.

* De grandes forces sont exercées, dans le cas de rideaux ou grilles compensées par des ressorts de torsion ou des boîtes à ressort. Il faut donc travailler en respectant les consignes de sécurité.
Utiliser les outils nécessaires à la mise en œuvre des produits. Veiller à travailler sur un sol stable.

* Veiller à avoir un espace de montage suffisamment lumineux, dégagé, propre et balisé.

* Veiller à ce qu'aucune autre personne que les installateurs ne soit présente sur le chantier. En effet, les personnes non autorisées (les enfants !) pouvant être présents sur le chantier risquent de se blesser durant le montage.

* Tous les composants de cette fermeture doivent être installés conformément aux instructions d'installations stipulées dans cette notice.

* Toutes les exigences des normes EN 13241-1 doivent être satisfaites et vérifiées si nécessaires.

Couple maxi de serrage :
- Vis d'assemblage : **10 Nm**
- Vis d'attache tablier : **12 Nm**

Charge de service mini par point de fixation :
- Plaques : **300 daN**
- Coulisses : **40 daN**

Nota : Dans le cas d'une pose sur fer, il est possible de souder les coulisses et les plaques à la structure du bâtiment. Dans ce cas, il faut réaliser un cordon d'environ 50 mm de chaque côté de la coulisse, espacé d'environ 800 mm.

Ce document est la propriété exclusive de la société FTFM La Toulousaine et ne peut en aucun cas être copié. Il peut à tout moment subir des modifications en fonction de l'évolution du produit.

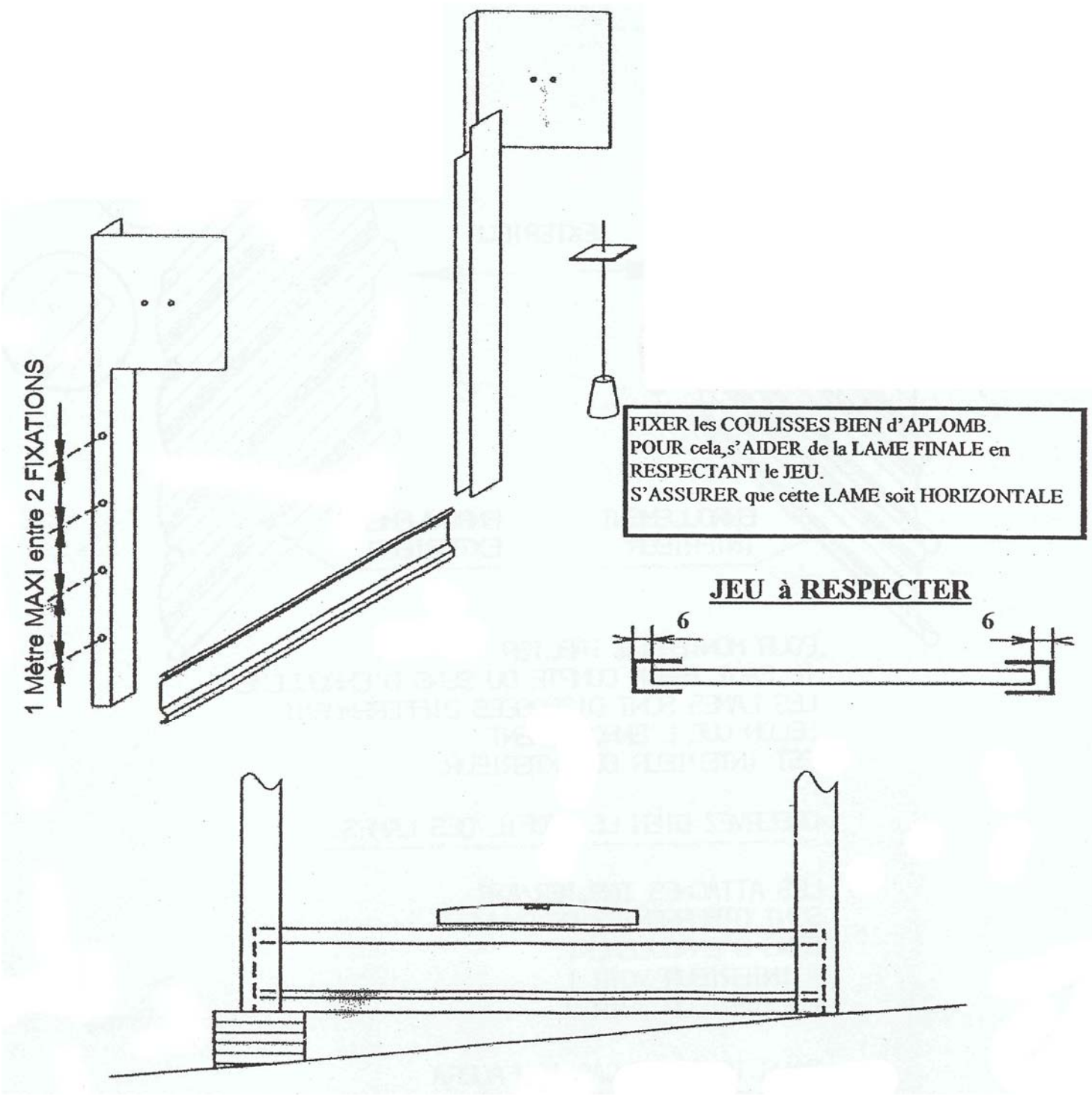

Ce document est la propriété exclusive de la société FTFM La Toulousaine et ne peut en aucun cas être copié. Il peut à tout moment subir des modifications en fonction de l'évolution du produit.

LE SENS D'ENROULEMENT POUR UN RIDEAU "MURAX"

La hauteur et l'enroulement du tablier sont calculés avec un nombre de lame précis. Toutes les lames livrées doivent être montées.

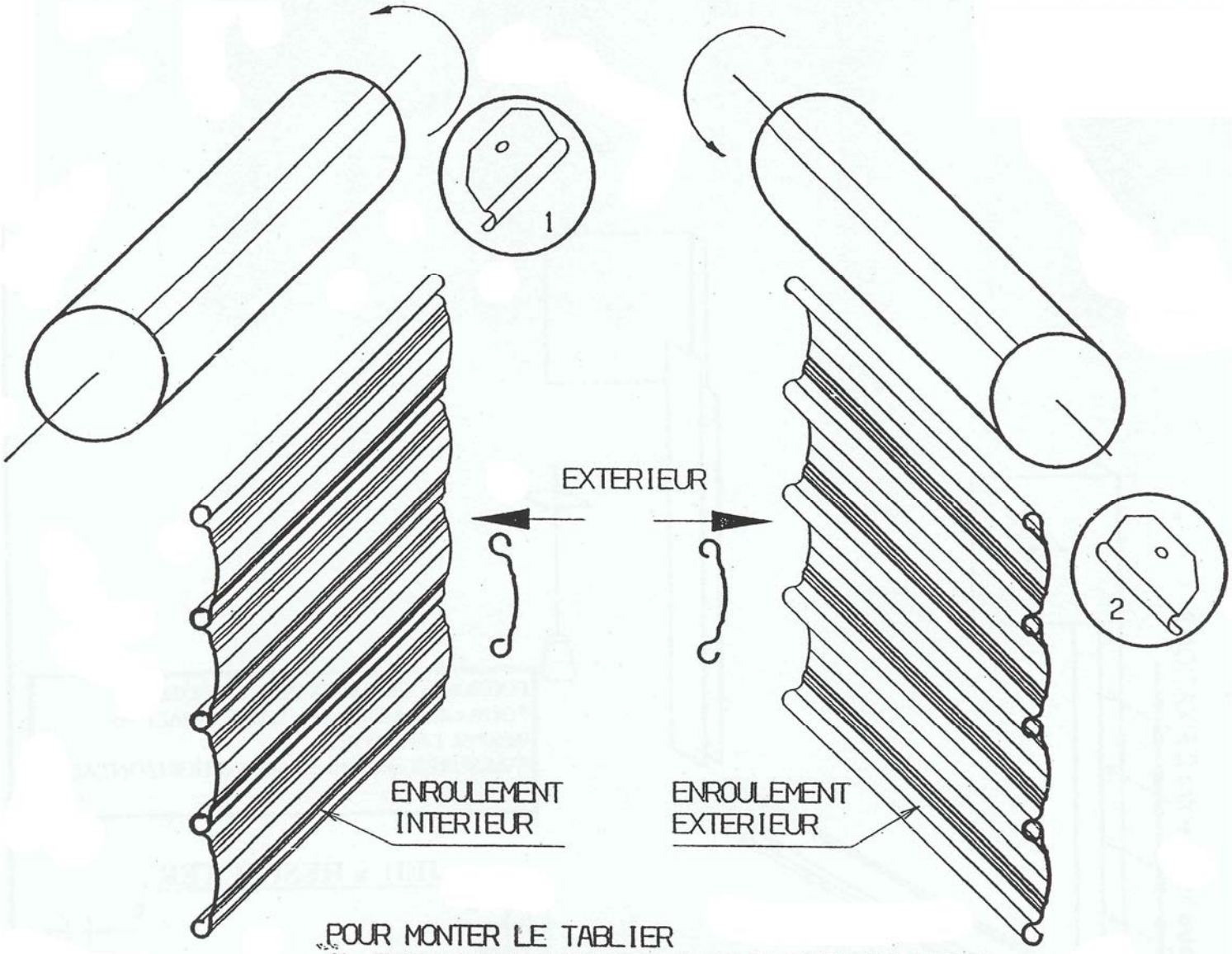

POUR MONTER LE TABLIER
IL FAUT TENIR COMPTE DU SENS D'ENROULEMENT.
LES LAMES SONT DISPOSEES DIFFEREMMENT
SELON QUE L'ENROULEMENT
EST INTERIEUR OU EXTERIEUR.

OBSERVEZ BIEN LE PROFIL DES LAMES:

LES ATTACHES TABLIER/AXE
SONT DIFFERENTES SELON LE
SENS D'ENROULEMENT:
- INTERIEUR VOIR 1
- EXTERIEUR VOIR 2

DANS TOUS LES CAS IL FAUDRA
ALIGNER LES LAMES EN FORMANT LE TABLIER.

Ce document est la propriété exclusive de la société FTFM La Toulousaine et ne peut en aucun cas être copié. Il peut à tout moment subir des modifications en fonction de l'évolution du produit.

ATTENTION: RETIRER la **BAGUE** AVANT de POSITIONNER l'AXE sur les SUPPORTS mais **NE PAS RETIRER** la **FOURCHE**

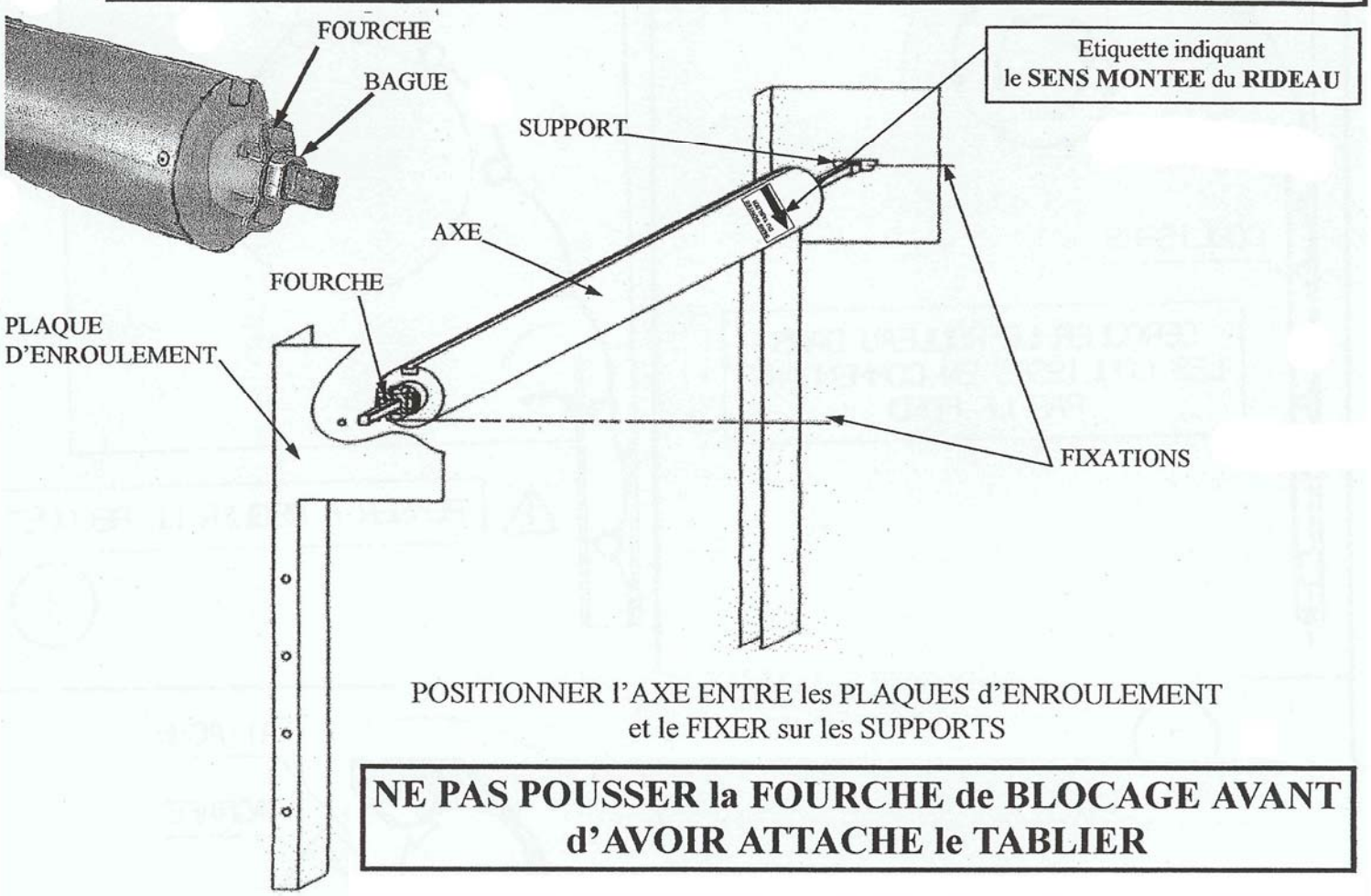

POSITIONNER l'AXE ENTRE les PLAQUES d'ENROULEMENT et le FIXER sur les SUPPORTS

NE PAS POUSSER la FOURCHE de BLOCAGE AVANT d'AVOIR ATTACHE le TABLIER

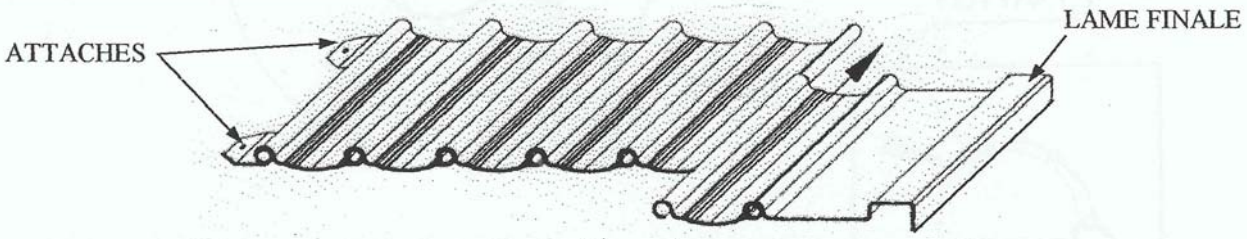

FORMER le TABLIER par ENFILAGE des LAMES SANS OUBLIER les ATTACHES ni la LAME FINALE
ROULER l'ENSEMBLE en PARTANT des ATTACHES et EN ALLANT VERS la LAME FINALE

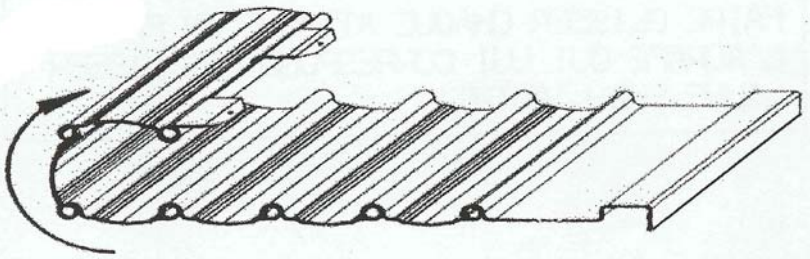

Ce document est la propriété exclusive de la société FTFM La Toulousaine et ne peut en aucun cas être copié. Il peut à tout moment subir des modifications en fonction de l'évolution du produit.

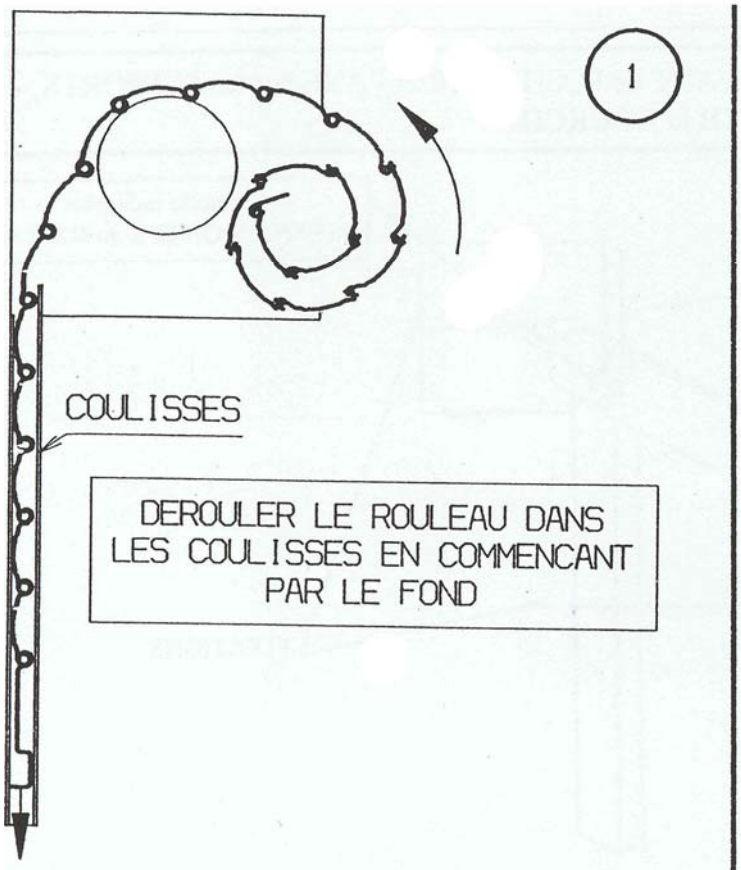

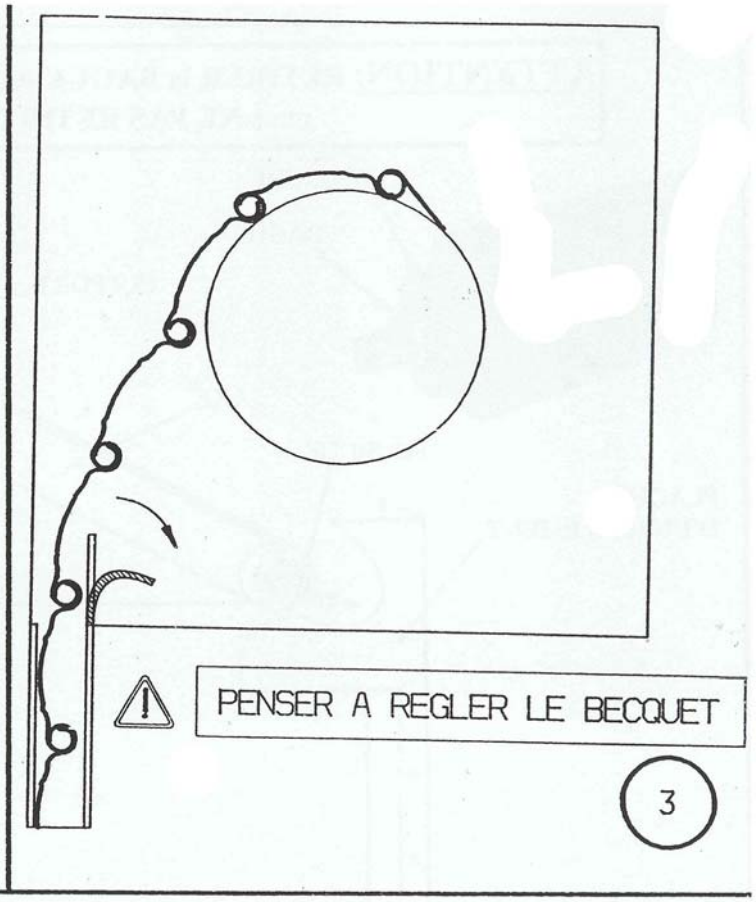

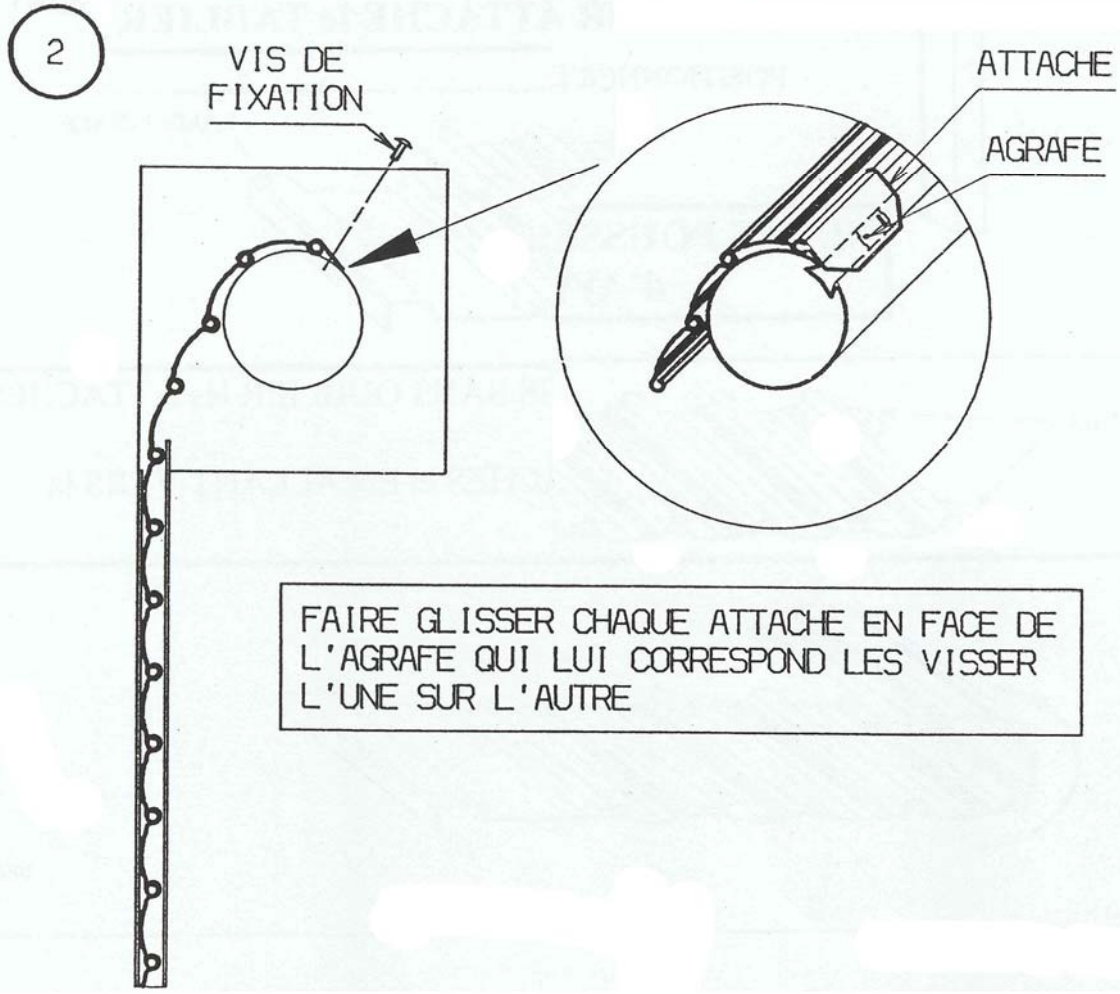

Ce document est la propriété exclusive de la société FTFM La Toulousaine et ne peut en aucun cas être copié. Il peut à tout moment subir des modifications en fonction de l'évolution du produit.

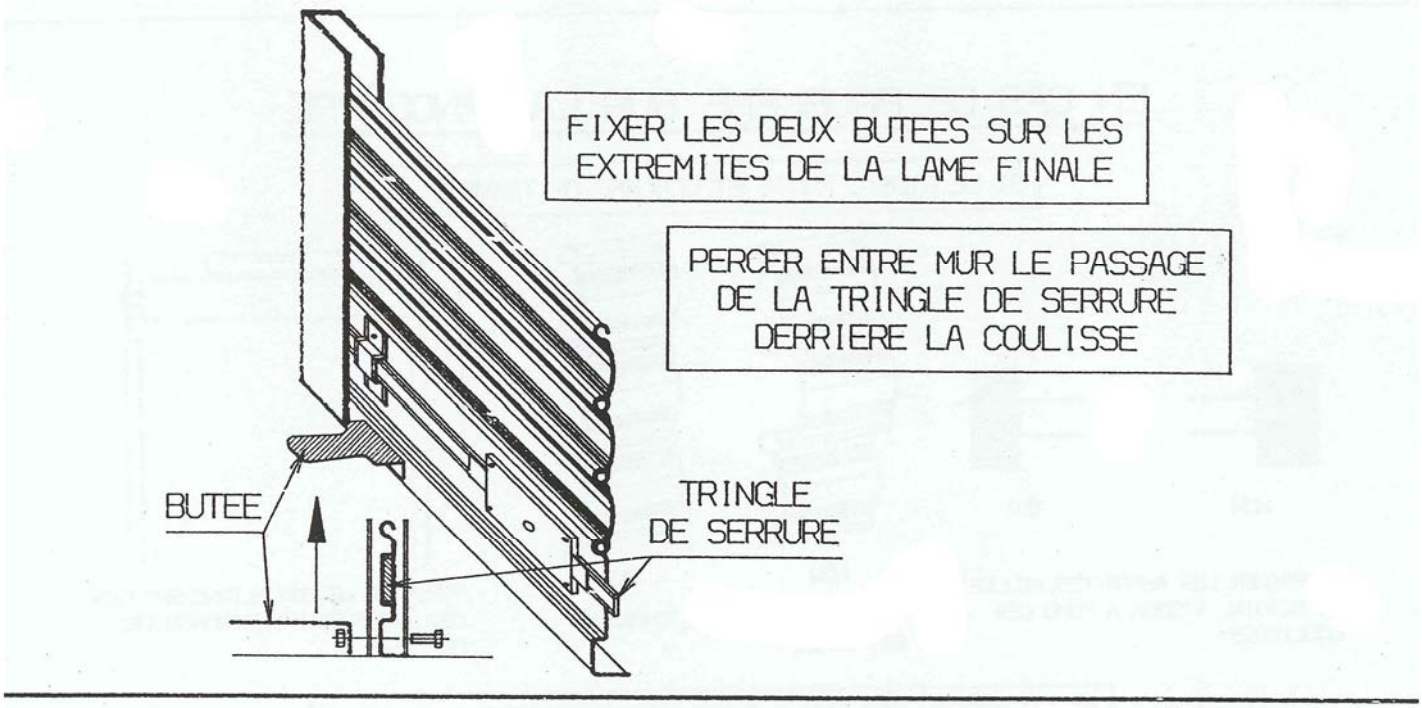

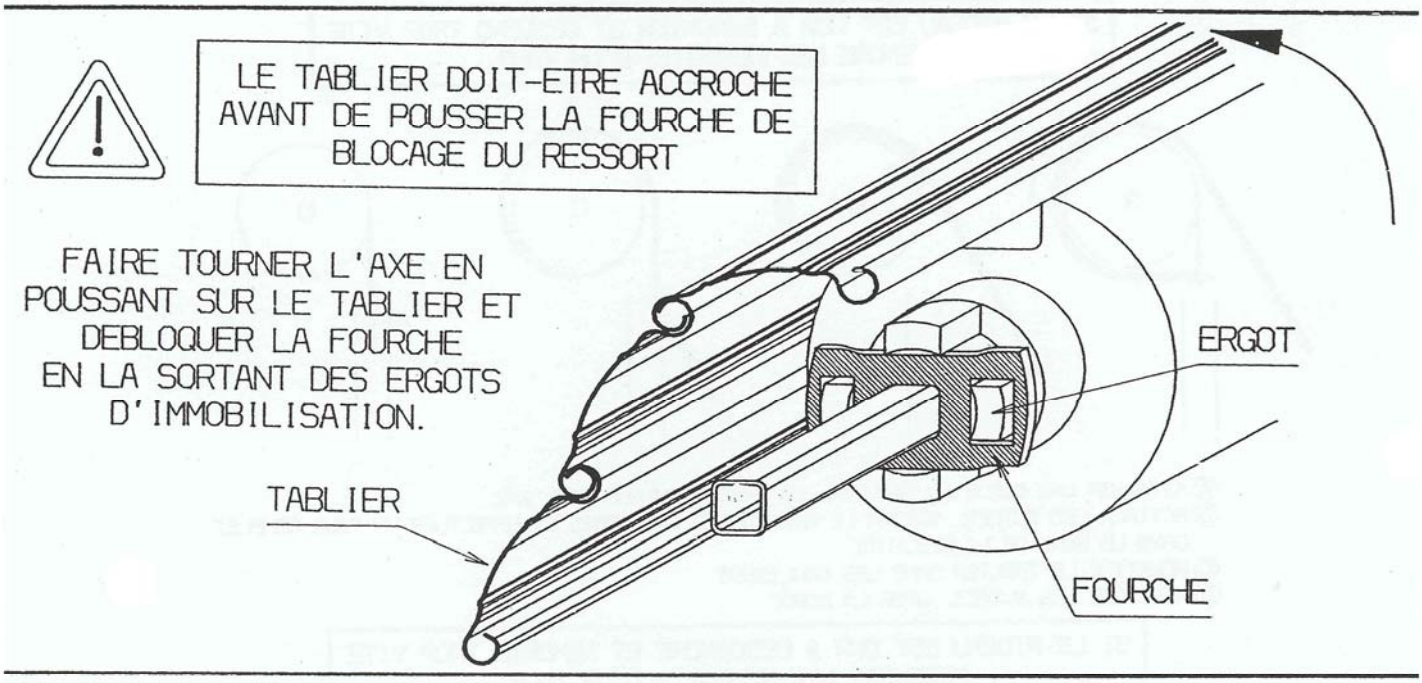

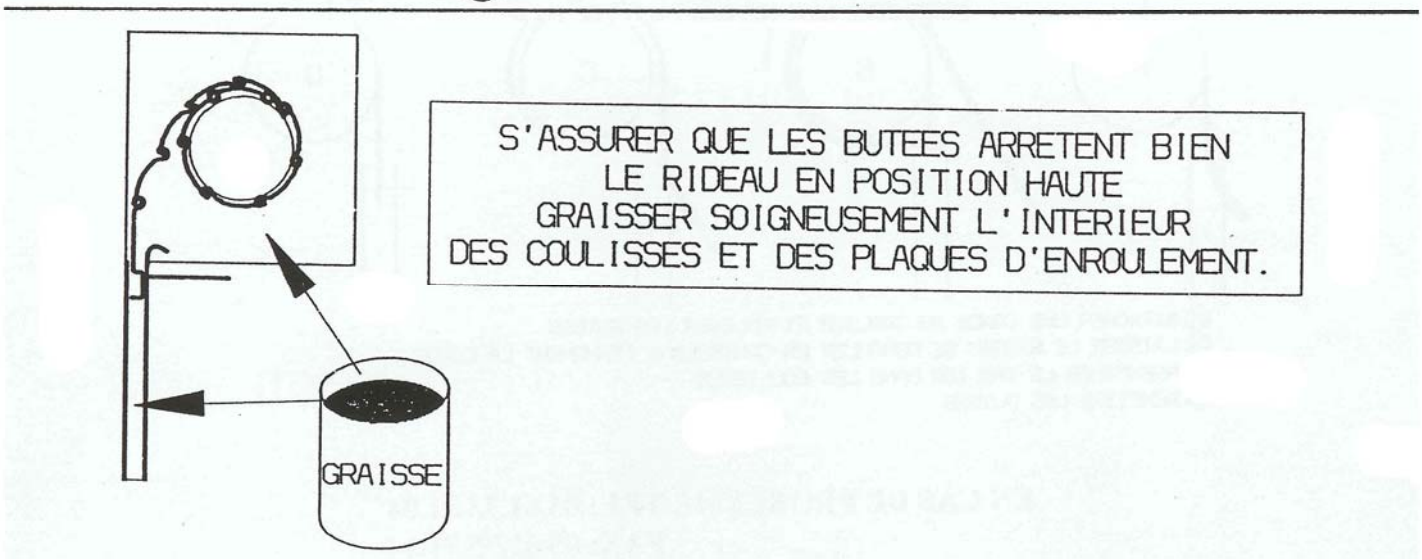

Ce document est la propriété exclusive de la société FTFM La Toulousaine et ne peut en aucun cas être copié. Il peut à tout moment subir des modifications en fonction de l'évolution du produit.

EN CAS DE PROBLEME SUR LA MANOEUVRE

SI LE RIDEAU MONTE ET DESCEND DE TRAVERS :

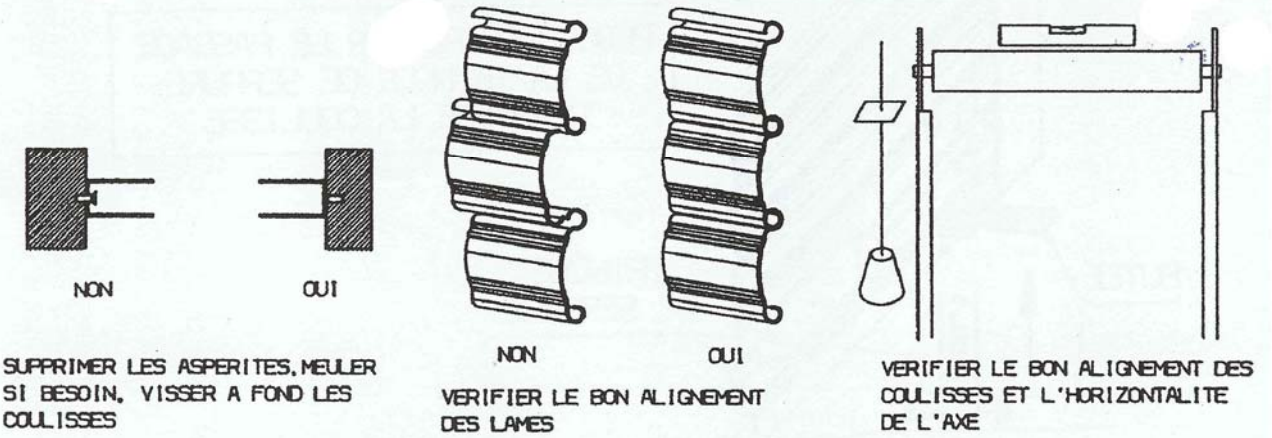

SUPPRIMER LES ASPERITES, MEULER SI BESOIN, VISSER A FOND LES COULISSES

VERIFIER LE BON ALIGNEMENT DES LAMES

VERIFIER LE BON ALIGNEMENT DES COULISSES ET L'HORIZONTALITE DE L'AXE

SI LE RIDEAU EST DUR A REMONTER ET DESCEND TROP VITE TENDRE LES RESSORTS D'UN TOUR

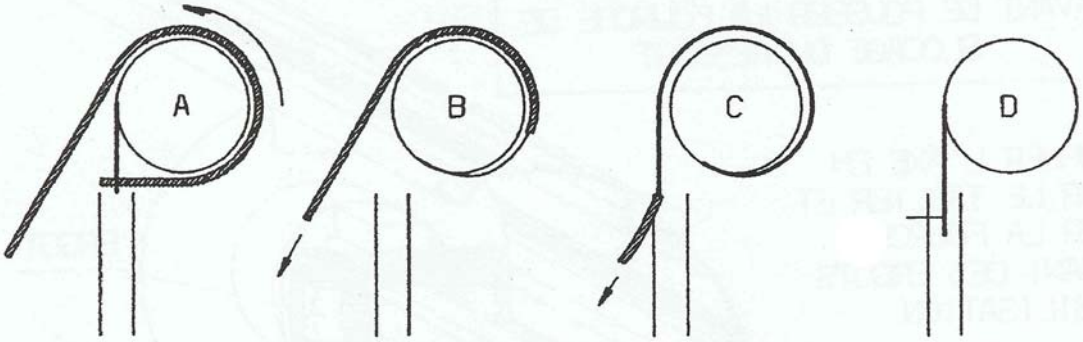

Ⓐ ATTACHER UNE CORDE AU TABLIER, LA PASSER AUTOUR DE L'AXE
Ⓑ RETIRER LES BUTEES, SORTIR LE RIDEAU DES COULISSES ET EFFECTUER UN TOUR COMPLET DANS LE SENS DE LA DESCENTE
Ⓒ REMETTRE LE TABLIER DANS LES COULISSES
Ⓓ REPLACER LES BUTEES, OTER LA CORDE

SI LE RIDEAU EST DUR A DESCENDRE ET REMONTE TROP VITE DETENDRE LES RESSORTS D'UN TOUR

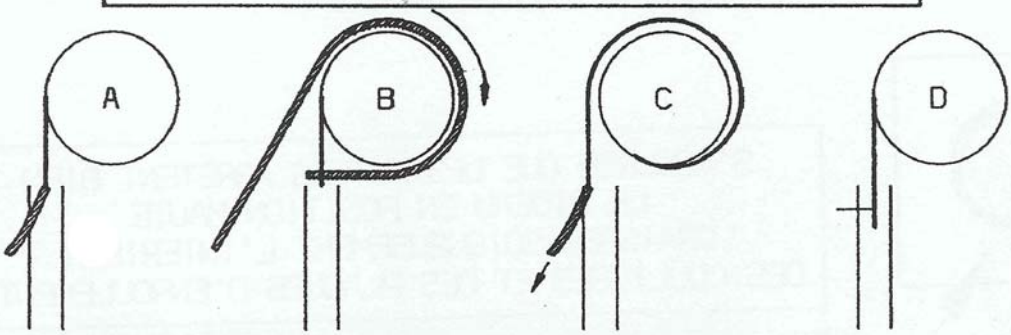

Ⓐ ATTACHER UNE CORDE AU TABLIER ET ENLEVER LES BUTEES
Ⓑ LAISSER LE RIDEAU SE DEROULER EN CONTROLANT FERMEMENT LA CORDE
Ⓒ REENFILER LE TABLIER DANS LES COULISSES
Ⓓ REMETTRE LES BUTEES

Ce document est la propriété exclusive de la société FTFM La Toulousaine et ne peut en aucun cas être copié. Il peut à tout moment subir des modifications en fonction de l'évolution du produit.